STELPRO
confort 360

GUIDE DE L'UTILISATEUR

STCP
THERMOSTAT ÉLECTRONIQUE
À PROGRAMMATION MULTIPLE
POUR PLANCHERS CHAUFFANTS

Si vous consultez ce guide sur le web, veuillez noter que ce produit a été légèrement modifié depuis son lancement. Pour obtenir le guide correspondant à votre version (si la date de fabrication au dos du thermostat est inférieure à janvier 2016), contactez le service à la clientèle.

Pour obtenir de plus amples renseignements ou pour consulter ce guide en ligne, visitez notre site web au **www.stelpro.com**

INSSTCP5MA0116

⚠ AVERTISSEMENT

Avant d'installer ou d'utiliser ce produit, vous devez lire et comprendre les présentes directives et les conserver pour référence ultérieure. Le fabricant n'assumera aucune responsabilité et la garantie ne sera pas valide si l'installateur et l'utilisateur ne les respectent pas. **Le non-respect de ces directives pourrait entraîner des préjudices corporels, des dommages matériels, des blessures graves et des chocs électriques potentiellement mortels.** Les raccordements électriques doivent être effectués par un électricien qualifié, selon les **codes de l'électricité et du bâtiment** en vigueur dans votre région. Ne raccordez PAS l'appareil à une source d'alimentation autre que 120 VAC, 208 VAC ou 240 VAC et respectez les limites de charge. Protégez le système de chauffage à l'aide des disjoncteurs ou des fusibles appropriés. Nettoyez régulièrement la saleté accumulée sur l'appareil. N'utilisez PAS de liquide pour nettoyer les ouvertures d'aération du thermostat. N'installez pas le thermostat dans un endroit mouillé.

Remarque :

Lorsqu'une partie des caractéristiques techniques du produit doit être modifiée afin d'améliorer la maniabilité ou d'autres fonctions, la priorité est accordée aux caractéristiques techniques du produit lui-même. Dans ce cas, le mode d'emploi pourrait ne pas correspondre entièrement à toutes les fonctions du produit présenté.

Par conséquent, le produit et son emballage, ainsi que le nom et l'illustration, peuvent être différents de ceux présentés dans ce manuel.

L'écran/affichage ACL indiqué comme exemple dans ce manuel peut être différent de l'écran/affichage ACL réel.

DESCRIPTION

Le thermostat électronique à programmation multiple STCP est conçu pour contrôler un plancher chauffant dont le courant électrique − avec une charge résistive − se situe entre 0 A et 16 A sous une tension de 120/208/240 VAC. Il possède une interface usager conviviale et peut gérer jusqu'à 4 périodes de programmation par jour. Il vous donne la possibilité de contrôler la température d'une pièce (mode Ambiant) et d'un plancher (mode Plancher) avec une grande précision.

Contrôle par le plancher (mode) (réglage d'usine) : cette façon de contrôler la température est idéale dans les pièces où vous désirez un plancher chaud en tout temps et où la température de l'air ambiant peut être élevée sans que cela ne vous incommode. Par exemple, dans une salle de bains.

Contrôle par l'air ambiant (mode) (vous n'avez qu'à appuyer sur le bouton A/F pour passer d'un mode à l'autre) : cette méthode de contrôle est idéale lorsque vous voulez que la température de l'air ambiant soit stable (sans fluctuation). Habituellement, ce mode est utilisé dans les grande pièces, souvent occupées, où les variations de température peuvent être inconfortables. Par exemple, dans une cuisine, un salon ou une chambre à coucher.

Certains facteurs peuvent faire varier la température de l'air ambiant. Parmi ceux-ci, mentionnons les grandes fenêtres (pertes ou gains de chaleur attribuables à la température extérieure) et les autres sources de chaleur telles qu'un système de chauffage central, un foyer, etc. Dans tous ces cas, le mode assurera une température uniforme.

Ce thermostat n'est pas compatible avec les installations suivantes :

- Courant électrique supérieur à 16 A avec une charge résistive (3840 W @ 240 VAC, 3330 W @ 208 VAC et 1920 W @ 120 VAC);
- Charge inductive (présence d'un contacteur ou d'un relais);
- Système central de chauffage.

Pièces fournies :

- un (1) thermostat ;
- deux (2) vis de montage ;
- quatre (4) connecteurs sans soudure pour raccordement à des fils de cuivre ;
- une (1) sonde de plancher.

INSTALLATION

Choix de l'emplacement du thermostat et de la sonde

Le thermostat doit être installé sur une boîte électrique, à une hauteur approximative de 1,5 m (5 pieds) du sol, sur une partie du mur sans tuyaux ou conduits d'air.

N'installez pas le thermostat dans un endroit pouvant fausser la lecture de la température :

- près d'une fenêtre, sur un mur extérieur ou près d'une porte menant à l'extérieur ;
- exposé directement à la lumière ou à la chaleur du soleil, d'une lampe, d'un foyer ou de toute autre source de chaleur ;
- près d'une bouche d'air ou devant celle-ci ;
- près de conduits dissimulés ou d'une cheminée ;
- dans un endroit où il y a une mauvaise circulation d'air, comme derrière une porte, ou des courants d'air fréquents, comme le haut d'un escalier.

Pour installer la sonde, consultez le guide d'installation de votre plancher chauffant.

Fixation et raccordement du thermostat

1. **Coupez l'alimentation des fils conducteurs provenant du panneau électrique afin d'éviter tout risque de choc électrique. Assurez-vous que le thermostat sera installé sur une boîte de jonction localisée dans un mur libre d'isolation;**

2. Assurez-vous que les ouvertures d'aération du thermostat sont propres et dégagées;
3. À l'aide d'un tournevis, desserrez la vis qui retient la base et la partie avant du thermostat. Séparez la partie avant du thermostat de la base en soulevant le bas.

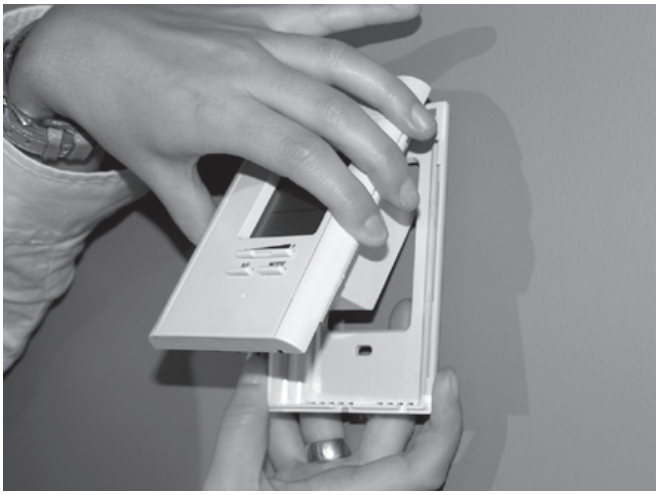

4. Alignez la base et fixez-la à la boîte électrique à l'aide des deux vis fournies;

5. Faites passer les fils provenant du mur à travers le trou de la base du thermostat et effectuez les raccordements appropriés en vous référant à la figure « installation à 4 fils » et en utilisant les connecteurs sans soudure fournis. Une paire de fils (noire) doit être raccordée à la source d'alimentation (120-208-240 VAC) et une autre paire (jaune) doit être raccordée au câble chauffant (voir les dessins affichés au dos du thermostat). Dans le cas d'un raccordement à des fils d'aluminium, assurez-vous d'utiliser des connecteurs identifiés CO/ALR. Veuillez noter que les fils du thermostat n'ont pas de polarité, et que le sens du raccordement n'a aucune importance. Raccordez ensuite les fils de la sonde de température du plancher à l'endroit désigné derrière le thermostat.

INSTALLATION À 4 FILS

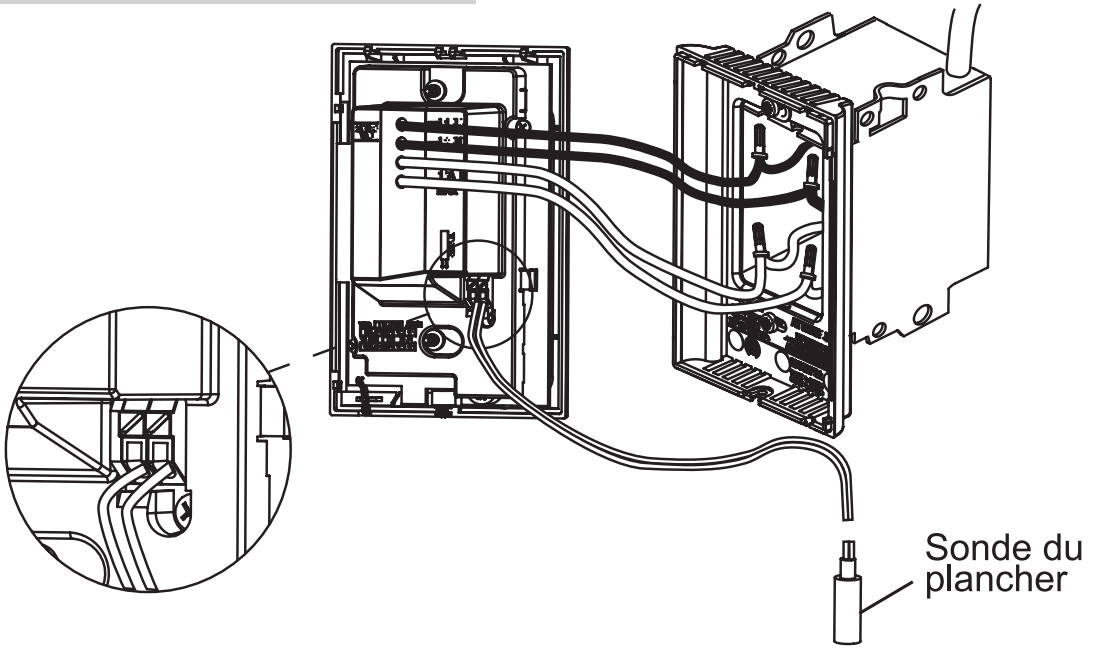

6. Replacez la partie avant du thermostat sur la base et resserrez la vis au bas de l'appareil;

7. Mettez l'installation sous tension;
8. Ajustez le thermostat selon vos préférences (voir la section suivante).

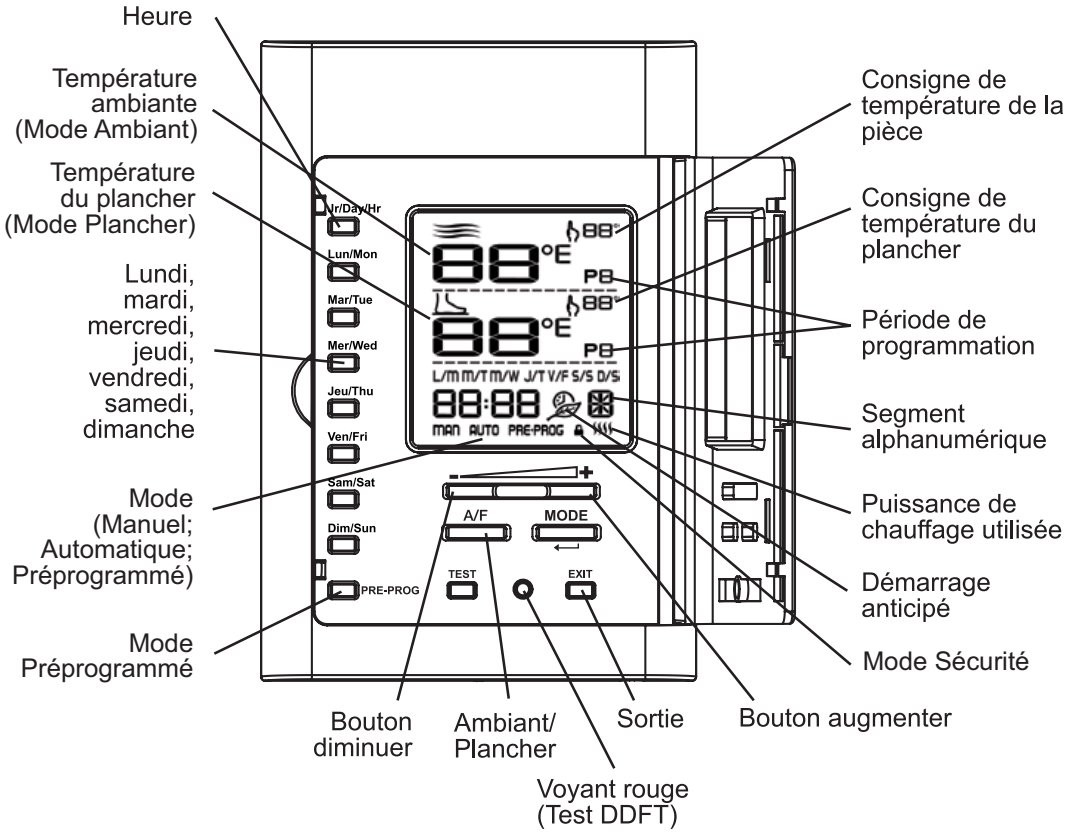

Première mise sous tension

Lors de la première mise sous tension, le thermostat est initialement en mode Man (Manuel) et en mode . La température est affichée en degrés Celsius et la consigne par défaut est de 21 °C. L'heure affiche --:-- et doit être ajustée avant que vous ne puissiez passer en mode Auto ou Pre Prog. La température maximale du plancher est alors limitée à 28 °C.

Température ambiante et température du plancher

La température ambiante est affichée à 1 degré près en-dessous de l'icône . La température du plancher est elle aussi affichée à 1 degré près en-dessous de l'icône . Elles peuvent toutes les deux être affichées en degrés Celsius ou Fahrenheit (voir « Affichage en degrés Celsius/Fahrenheit »).

Consignes de température

Les consignes de température de la pièce ( ) et du plancher ( ) peuvent être en degrés Celsius ou Fahrenheit (voir « Affichage en

degrés Celsius/Fahrenheit »). Elles sont affichées à côté de l'icône .

En dehors de tout mode d'ajustement, appuyez simplement sur le bouton + pour augmenter la consigne et sur le bouton - pour la diminuer. La consigne est ajustable par incréments de 1 degré. Pour faire défiler rapidement la consigne, tenez le bouton enfoncé.

Limitation de la température maximale du plancher

En tout temps, la température du plancher (en mode) est maintenue à moins de 28 °C (82 °F) dans le but d'éviter des surchauffes causées par une demande excessive de chauffage, ce qui pourrait endommager certains matériaux ou être dommageable pour la santé.

Ajustement de l'heure et du jour de la semaine

Procédure d'ajustement de l'heure et du jour de la semaine.

1. Appuyez d'abord sur le bouton Jr/Day/Hr, que vous soyez en mode Man, Auto ou Pre Prog.
2. À cet instant, l'icône et le jour de la semaine clignotent, vous pouvez alors ajuster le jour de la semaine à l'aide des boutons + ou - et confirmer votre choix en appuyant sur le bouton Mode ou le bouton Jr/Day/Hr. Vous pouvez également appuyer directement sur le bouton du jour de la semaine désiré sans utiliser les boutons + ou - et confirmer ensuite votre choix à l'aide des boutons Mode ou Jr/Day/Hr.
3. Les deux chiffres indiquant l'heure clignotent. Vous devez les ajuster à l'aide des boutons + ou - et confirmer votre choix en appuyant sur les boutons Mode ou Jr/Day/Hr.
4. Les deux chiffres indiquant les minutes clignotent. Vous devez les ajuster à l'aide des boutons + ou - et confirmer votre choix en appuyant sur les boutons Mode ou Jr/Day/Hr. L'ajustement est alors complété et le thermostat revient au mode précédent.

N.B. Vous pouvez sortir en tout temps du mode d'ajustement du jour et de l'heure en appuyant sur le bouton Sortie ou en n'appuyant sur aucun bouton pendant 1 minute.

Lors d'une panne de courant, le thermostat possède une autonomie de 2 heures. Si la panne dure moins de 2 heures, le thermostat conserve l'ajustement de l'heure et du jour

de la semaine. Au retour de l'alimentation après une panne prolongée (plus de 2 heures), l'heure et le jour de la semaine sont également récupérés, mais vous devez les remettre à jour.

Affichage en degrés Celsius/Fahrenheit

Le thermostat peut afficher la température ambiante ou la température du plancher et leur consigne en degrés Celsius (réglage d'usine) ou en degrés Fahrenheit.

Procédure d'ajustement des degrés Celsius/Fahrenheit.

1. Pour passer d'un affichage en degrés Celsius à un affichage en degrés Fahrenheit et vice versa, appuyez simultanément sur les boutons + et - pendant plus de 3 secondes jusqu'à ce que l'icône clignote.
2. Appuyez sur le bouton + pour passer des degrés Celsius aux degrés Fahrenheit, et des degrés Fahrenheit aux degrés Celsius. Le symbole degrés Celsius ou degrés Fahrenheit apparaît sur l'affichage selon le cas.
3. Lorsque l'ajustement est complété, appuyez sur le bouton Sortie ou n'appuyez sur aucun bouton pendant 5 secondes pour sortir de l'ajustement.

N.B. Cet ajustement peut se faire dans n'importe quel des trois principaux modes.

Mode Manuel (Man)

En mode Manuel, ajustez manuellement la consigne du thermostat en appuyant sur les boutons + ou - pour l'augmenter ou la diminuer. Veuillez noter que si l'écran rétroéclairé est éteint, le premier appui sur ces boutons ne fait qu'allumer l'écran sans modifier la consigne. En appuyant de façon continue sur l'un de ces boutons, la vitesse de changement de la consigne augmente automatiquement. Dans le mode , la consigne peut varier de 3 à 35 °C par incréments de 1 °C (de 37 à 95 °F par incréments de 1 °F en mode Fahrenheit). Pour le mode , la consigne peut varier de 3 à 28 °C (de 37 à 82 °F). Le thermostat se mettra à l'arrêt si la consigne est abaissée au-dessous de 3 °C (37 °F) et la consigne affichera --. La valeur de la consigne par défaut est de 21 °C (en mode). Dans le mode Manuel, l'écran affiche la température du mode /, la consigne du mode / en cours, l'heure et le jour de la semaine.

Le mode Manuel est celui qui est initialement activé lors de la première mise sous tension. Avant de pouvoir accéder aux autres modes en appuyant sur le bouton Mode ou Pre Prog, vous devez d'abord ajuster l'heure tel que décrit à la section « Ajustement de l'heure et du jour de la semaine ».

Mode Automatique (Auto)

Pour passer du mode Manuel au mode Automatique et vice versa, appuyez sur le bouton Mode. L'icône Man ou Auto s'affichera au bas de l'écran selon le cas.

En mode Automatique, le thermostat ajuste les consignes en fonction des périodes programmées. Si aucune donnée n'a été entrée, le thermostat agit en mode Automatique de la même façon qu'en mode Manuel et affiche une consigne par défaut de 21 °C (en mode). Il est toujours possible d'ajuster manuellement la consigne à l'aide des boutons + ou -. La consigne choisie sera effective jusqu'à ce qu'une période soit programmée, laquelle correspond à une heure et à un jour de la semaine. Veuillez noter que si la consigne est abaissée jusqu'à l'arrêt (--), la programmation ne sera pas effective. Il est possible de programmer 4 périodes par jour, ce qui signifie que la consigne peut changer automatiquement jusqu'à 4 fois par jour. L'ordre dans lequel les périodes sont programmées n'a pas d'importance.

Dans ce mode, l'écran affiche la température, la consigne, l'heure, le jour de la semaine et le numéro de la période programmée en cours (1 à 4).

Programmation du mode Automatique

La programmation du mode Automatique s'effectue de la façon suivante (après que vous ayez programmé un jour de la semaine, vous pouvez copier cette programmation ; voir « Copie de la programmation »).

1. Pour entrer dans le mode Programmation, appuyez sur le bouton du jour de la semaine que vous voulez programmer (boutons Lun à Dim). Au relâchement du bouton, le jour de la semaine choisi est affiché, l'icône clignote et le numéro de période 1 clignote.
2. Choisissez le numéro de période (1 à 4) à programmer à l'aide des boutons + ou -. Pour chacune des périodes, l'heure et la consigne sont affichées. L'heure de la période affiche --:-- et la

consigne affiche -- s'il n'y a pas de programmation pour la période en question. Confirmez la période en appuyant sur le bouton Mode.

3. Les deux chiffres indiquant les heures de la période clignotent pour indiquer que vous pouvez les ajuster (de 00 à 23) à l'aide des boutons + ou -. Confirmez l'ajustement en appuyant sur le bouton Mode.
4. Après confirmation, les chiffres indiquant les minutes de la période (les 2 derniers chiffres) clignotent et vous pouvez les ajuster et les confirmer de la même manière qu'au point 3. Il est à noter que l'ajustement des minutes se fait par incréments de 15 minutes.
5. La consigne de la période clignote et vous pouvez l'ajuster à l'aide des boutons + ou – et confirmer votre choix à l'aide du bouton Mode.
6. Après confirmation de la consigne, la programmation de la période est terminée. Le numéro de la prochaine période clignote à l'écran. Par exemple, si la période programmée précédemment était 1, la période 2 clignote. Il est alors possible de continuer la programmation de cette période en appuyant sur le bouton Mode. Vous pouvez aussi sélectionner une autre période à l'aide des boutons + ou -.
7. À la fin de la programmation de la période 4, vous sortez automatiquement du mode Programmation.

Vous pouvez sortir en tout temps du mode Programmation de 3 manières :

1-En appuyant sur le bouton du jour que vous ajustez.

2-En appuyant sur le bouton d'un autre jour pour programmer ce dernier.

3-En appuyant sur le bouton Sortie.

De plus, si vous n'appuyez sur aucun bouton pendant 1 minute, le thermostat sortira du mode Programmation. Dans tous les cas, la programmation effectuée est sauvegardée.

Démarrage anticipé

Ce mode permet d'atteindre la température choisie à l'heure indiquée par la programmation, et ce, en démarrant ou en arrêtant le chauffage avant l'heure programmée. En fait, le thermostat estime le

délai nécessaire pour atteindre la consigne de la prochaine période à l'heure programmée. Ce délai est obtenu par l'observation des variations de température dans la pièce et des résultats obtenus lors des démarrages anticipés précédents. La précision des résultats augmente donc jour après jour. Dans ce mode, le thermostat affiche en tout temps la consigne ( ) de la période en cours. L'icône clignotera lorsque le démarrage anticipé de la prochaine période se mettra en marche.

Par exemple, si la température demandée entre 8h00 et 22h00 est de 22 °C et qu'entre 22h00 et 8h00 elle est de 18 °C, la consigne ( ) indiquera 18 °C jusqu'à 7h59 et passera directement à 22 °C à 8h00. Vous ne verrez donc pas la progression effectuée par le démarrage anticipé, mais seulement le résultat désiré.

Pour activer ou désactiver le démarrage anticipé, le thermostat doit être en mode Auto ou Pre Prog. Vous devez ensuite appuyer sur le bouton Mode pendant au moins 5 secondes. L'icône de démarrage anticipé ( ) s'affichera ou s'éteindra pour indiquer l'activation ou la désactivation du mode. Cette modification s'appliquera ensuite tant au mode Auto que Pre Prog. Si vous modifiez manuellement la consigne de température lorsque ces modes sont en cours, le démarrage anticipé de la prochaine période sera annulé.

N.B. Veuillez noter que le démarrage anticipé est initialement activé lorsque vous entrez dans les modes Automatique ou Pré-programmé. Vous devez donc, au besoin, le désactiver en suivant la procédure décrite ci-haut.

Copie de la programmation

Vous pouvez appliquer la programmation d'un jour de la semaine à d'autres jours simplement en copiant la programmation individuellement ou en bloc.

Pour copier une programmation individuellement, vous devez :

1. Appuyer sur le jour source (jour à copier).
2. Maintenir ce bouton enfoncé et appuyer sur les jours de destination un à un. L'écran affiche les jours choisis au fur et à mesure que vous les sélectionnez. Si une erreur survient lors du choix du jour, vous n'avez qu'à appuyer de nouveau sur le jour

erroné pour annuler cette sélection.

3. Une fois toutes les sélections effectuées, relâcher le bouton du jour source. À cet instant, les jours choisis possèderont la même programmation que le jour source.

Pour effectuer une copie de la programmation en bloc, vous devez :

1. Appuyer le bouton du jour source ainsi que celui du dernier jour du bloc à copier.
2. Maintenir ces deux boutons enfoncés pendant 3 secondes. Après ce délai, les jours de destination s'affichent à l'écran indiquant que la copie en bloc est activée.
3. Relâcher ces boutons. Seul le jour en cours s'affiche.

N.B. L'ordre du bloc est toujours croissant. Par exemple, si le jour source est jeudi et le jour de destination est lundi, la copie s'appliquera seulement à vendredi, samedi, dimanche et lundi.

Effacement de la programmation

Vous devez suivre les étapes suivantes pour effacer une période de programmation.

1. Entrez d'abord en mode Programmation tel que décrit précédemment en appuyant sur le bouton du jour de la semaine à modifier. Le numéro de la période clignote. Ajustez-la à l'aide des boutons + ou - afin de sélectionner la période à effacer.
2. Il n'est pas nécessaire d'appuyer sur le bouton Mode pour confirmer la sélection de la période, mais le faire n'empêche pas l'effacement.
3. Appuyez ensuite simultanément sur les boutons + et - pour effacer la programmation de la période. L'heure de la période affiche --:-- et la consigne affiche -- pour indiquer que la programmation est effacée.
4. Le numéro de la période effacée clignote et vous pouvez ensuite sélectionner une autre période à effacer ou sortir du mode Programmation d'une des 3 manières décrites plus haut.

Mode Préprogrammé

Le mode Préprogrammé permet une programmation automatique du thermostat. 252 préprogrammations ont été définies pour le mode et 252 autres, pour le mode (lettres A0 à Z1 et 0 à 9 ; voir l'annexe 1 ci-jointe pour consulter les tableaux correspondants). Ce mode vous donne la possibilité de programmer rapidement le thermostat à l'aide de préprogrammations couramment utilisées sans que vous n'ayez à le faire manuellement.

Tout comme en mode Automatique, il est possible en tout temps d'ajuster manuellement la consigne. Cette dernière sera utilisée jusqu'au prochain changement de consigne prévu par la préprogrammation. Veuillez noter que si la consigne est abaissée jusqu'à l'arrêt (--), la programmation ne sera pas activée.

Dans ce mode, l'écran affiche la température des modes / la consigne des modes /, l'heure, le jour de la semaine et la lettre et le chiffre de la préprogrammation en cours (A0 à Z1 et 0 à 9 ; segment alphanumérique à droite de l'heure ; voir l'annexe 1 ci-jointe).

Choix de la préprogrammation

Vous pouvez accéder au mode Préprogrammé uniquement lorsque le thermostat est en dehors de toute fonction de programmation ou d'ajustement. Assurez-vous de choisir les préprogrammations associées au bon mode (ou , selon les tableaux en annexe).

Vous devez suivre les étapes suivantes pour accéder au mode Préprogrammé.

1. Appuyez d'abord sur le bouton Pre Prog.
2. Après avoir appuyé sur le bouton Pre Prog, l'icône Pre Prog s'affiche à l'écran et le choix de préprogrammation est indiqué. Ce choix peut varier entre 0 et Z1.
3. En mode Pre Prog, vous pouvez choisir les 10 premières préprogrammations simplement en appuyant sur le bouton Pre Prog et en le relâchant successivement. Chaque fois que vous appuyez sur ce bouton, le chiffre de préprogrammation augmente.
4. Pour choisir les préprogrammations avancées (voir l'annexe 1), appuyez sur le bouton Pre Prog pendant 5 secondes. Suite à ce délai, l'indicateur de la lettre clignote et vous pouvez alors ajuster

la lettre en appuyant sur les boutons + ou -. Une fois la lettre est choisie, vous devez valider votre choix en appuyant sur le bouton Mode. La lettre cesse alors de clignoter et le chiffre se met à clignoter. Le choix du chiffre se fait de la même façon (à l'aide des boutons + ou -). Une fois que le chiffre est choisi, vous devez valider votre choix en appuyant sur le bouton Mode.

N.B. Dans ce mode, si vous n'appuyez sur aucun bouton durant 1 minute ou si vous appuyez sur le bouton Sortie, le thermostat sort du mode d'ajustement et conserve le choix en cours. L'indicateur cesse alors de clignoter puis la lettre et le chiffre correspondant à la préprogrammation choisie clignotent en alternance jusqu'à ce que vous sélectionniez une autre préprogrammation. À partir de ce moment, si vous êtes toujours en mode Pre Prog et que vous appuyez successivement sur le bouton Pre Prog, la préprogrammation revient à 0 et augmente normalement, tel que décrit plus haut.

Visualisation de la préprogrammation

La visualisation de la préprogrammation sélectionnée se fait de façon semblable à la programmation du mode Auto. Il est cependant impossible de modifier une préprogrammation.

Vous devez procéder de la façon suivante.

1. Appuyez sur le bouton du jour de la semaine que vous voulez visualiser (boutons Lun à Dim). Lorsque le jour de la semaine choisi est affiché, l'icône et le numéro de période 1 clignotent.
2. Choisissez le numéro de la période (1 à 2) à visualiser à l'aide des boutons + ou -. Pour chacune des périodes, l'heure et la consigne sont affichées à l'écran. Vous pouvez également appuyer sur le bouton Mode pour passer à la période 2. Si vous appuyez sur le bouton Mode lorsque la période 2 est affichée, vous quitterez le mode Visualisation.

Vous pouvez sortir en tout temps du mode Visualisation de 3 manières.

1- En appuyant sur le bouton du jour que vous visualisez.

2- En appuyant sur un autre jour pour visualiser ce dernier.

3- En appuyant sur le bouton Sortie.

De plus, si vous n'appuyez sur aucun bouton pendant 1 minute, le thermostat sortira du mode Visualisation. Il est possible en tout temps de changer le jour à visionner en appuyant sur le bouton du jour désiré.

Mode /

En dehors de tout mode d'ajustement, appuyez sur la touche A/F pour passer du mode au mode et vice versa. La dernière consigne de température de ce mode sera récupérée. Si une consigne est programmée pour la période en cours, elle prendra cette valeur.

Contrôle en cas de bris de la sonde de plancher

Si un bris au niveau de la sonde (sonde non détectée) survient en mode contrôle de plancher, le thermostat passe automatiquement en mode avec une consigne de 21°C. (avec une possibilité d'augmentation maximum de 24°C.)

Sonde de température

Si vous voulez utiliser le thermostat STCP de Stelpro avec une sonde de température déjà installée au plancher (autre que celle fournie avec ce thermostat), vous devez communiquer avec le service à la clientèle de Stelpro pour valider la compatibilité entre la sonde et le thermostat. Assurez-vous d'avoir le numéro de série et le nom de la sonde installée.

Contrôle de la température

Le thermostat contrôle la température du plancher ou de l'air ambiant (selon le mode /) de façon précise. Lorsque le chauffage se met en marche ou à l'arrêt, il est normal que vous entendiez un « déclic ». Il s'agit du bruit du relais qui s'ouvre ou se ferme, selon le cas.

Rétroéclairage

L'écran s'illumine lorsque vous appuyez sur l'un des boutons du thermostat. Si vous n'appuyez sur aucune touche pendant plus de 15 secondes, l'écran s'éteint.

N.B. Si vous appuyez une seule fois sur les boutons + ou -, l'écran s'illuminera sans que cela ne change la consigne de température.

Cette dernière changera lorsque vous appuierez une deuxième fois sur ces boutons.

Disjoncteur différentiel de fuite à la terre (DDFT)

Le DDFT est conçu pour réduire les possibilités de choc électrique et d'électrocution. Il permet de détecter un courant de fuite vers la masse de 5 mA. Si un bris est détecté, le témoin lumineux (voyant rouge) du DDFT s'allume et le circuit du système de chauffage ainsi que l'affichage sont mis hors tension. Vous pouvez ré-initialiser le DDFT soit en appuyant sur le bouton Test, soit en coupant l'alimentation du thermostat au panneau électrique.

Vérification du disjoncteur différentiel de fuite à la terre (DDFT)

Il est important de vérifier mensuellement le fonctionnement du DDFT.

Procédure de vérification du DDFT

1- Augmentez la consigne de température jusqu'à l'affichage des barres de puissance de chauffage (dans le coin inférieur droit de l'écran).

2- Appuyez sur le bouton Test.

3- Une fois que vous avez appuyé sur ce bouton, trois cas peuvent survenir :

   a) Test réussi : le voyant rouge du thermostat s'allume et le thermostat affiche la température. Dans ce cas, appuyez encore une fois sur le bouton Test pour réinitialiser le DDFT et le voyant rouge s'éteindra ;

   b) Test échoué : le voyant rouge du thermostat s'allume et l'affichage indique E4. Dans ce cas, coupez l'alimentation du système de chauffage au panneau électrique et communiquez avec le service à la clientèle de Stelpro.

   c) Test échoué : le voyant rouge du thermostat s'allume et l'affichage indique seulement l'heure. Dans ce cas, coupez l'alimentation du système de chauffage au panneau électrique et communiquez avec le service à la clientèle de Stelpro. Le thermostat a détecté une fuite à la terre.

Mode Sécurité

Ce mode permet d'imposer une consigne de température maximale. Il devient alors impossible de dépasser cette consigne, peu importe le mode en cours. Il est toutefois encore possible d'abaisser la consigne de température à votre gré. La programmation du mode Auto et Pre Prog respecte également cette consigne maximale. Veuillez noter que lorsque le mode Sécurité est activé, tout changement de mode / est impossible.

Procédure d'activation du mode Sécurité.

1. Sortez de tout mode d'ajustement pour fixer manuellement la consigne à la valeur maximale désirée.
2. Appuyez simultanément sur les boutons + et - pendant 10 secondes (veuillez noter qu'après 3 secondes, l'icône clignote et que les numéros de version ainsi que la date du logiciel s'affichent. Vous devez toutefois continuer d'appuyer sur ces boutons).
3. Au bout de 10 secondes, l'icône s'affiche indiquant que le mode Sécurité est activé. Relâchez alors les boutons.

Procédures de désactivation du mode Sécurité.

1. Pour désactiver le mode Sécurité, coupez d'abord l'alimentation du thermostat au disjoncteur et attendez au moins 30 secondes.
2. Rétablissez ensuite l'alimentation du thermostat. L'icône clignote alors pendant un maximum de 5 minutes, indiquant qu'il est possible de désactiver le mode Sécurité.
3. Appuyez ensuite simultanément sur les boutons + et - pendant plus de 10 secondes. L'icône s'éteint alors, indiquant la désactivation du mode Sécurité.

Sauvegarde des paramètres et pannes de courant

Le thermostat sauvegarde certains paramètres dans une mémoire non volatile en vue de les récupérer après une mise hors tension (une panne de courant par exemple). Ces paramètres sont le mode Man/Auto/PreProg en cours, l'heure et le jour de la semaine, la programmation du mode Auto (tant en mode que), la température maximale du plancher (28°C), la dernière

préprogrammation sélectionnée, le mode ≋/⊔, le mode Celsius/Fahrenheit, la dernière consigne effective, le mode Sécurité et la consigne du mode Sécurité.

Tel que mentionné plus haut, le thermostat est apte à détecter une panne de courant. Dans un tel cas, il sauvegarde immédiatement certains paramètres ainsi que la programmation. Le thermostat entre ensuite en mode très basse consommation et n'affiche que l'heure et le jour de la semaine. Toutes les autres fonctions sont désactivées.

Le thermostat possède une autonomie de 2 heures. Lors d'une panne de courant durant moins de 2 heures, le thermostat conserve donc l'ajustement de l'heure et du jour de la semaine. Au retour de l'alimentation après une panne prolongée (plus de 2 heures), il récupère le dernier mode (Man/Auto/Pre Prog) ainsi que les différents ajustements effectifs au moment de la panne (tant en mode ≋ que ⊔). L'heure et le jour de la semaine sont également récupérés après une panne prolongée, mais vous devez les remettre à jour. La consigne sera celle qui était active au moment de la panne.

N.B. Durant la première demi-heure de la panne, l'heure et le jour de la semaine sont affichés à l'écran. Après une demi-heure, l'écran s'éteint pour assurer une économie d'énergie.

DÉPANNAGE

PROBLÈME	PIÈCE DÉFECTUEUSE OU À VÉRIFIER
Le thermostat est chaud.	• En usage normal, le boîtier du thermostat peut atteindre près de 40 °C avec la charge maximale. Cela est normal et n'affectera pas le bon fonctionnement du thermostat.
Le chauffage est toujours en marche.	• Vérifiez si le thermostat est bien connecté. Consultez la section d'installation.
Le chauffage ne fonctionne pas même si le thermostat indique le contraire.	• Vérifiez si le thermostat est bien connecté et assurez-vous que le voyant rouge n'est pas allumé. Consultez la section d'installation.
L'affichage ne s'allume pas.	• Vérifiez si le thermostat est bien connecté. Consultez la section d'installation. Vérifiez l'alimentation du courant au panneau électrique.
Le voyant rouge s'allume continuellement.	• Communiquez avec le service à la clientèle.
La température ambiante affichée est erronée.	• Vérifiez la présence d'un courant d'air ou d'une source de chaleur à proximité du thermostat et éliminez-le.
L'affichage indique E1*, E2** ou E3***.	• Sondes défectueuses. Communiquez avec le service à la clientèle.
L'affichage indique E4****.	• Erreur du disjoncteur différentiel de fuite à la terre. Communiquez avec le service à la clientèle.
Faible luminosité de l'affichage.	• Possibilité de mauvais contact. Vérifiez les raccordements du thermostat en consultant la section d'installation.

* E1 : Erreur sur la sonde extérieure ambiante (circuit ouvert) écrit dans l'espace ambiant
** E2 : Erreur sur la sonde intérieure (circuit ouvert) écrit dans l'espace ambiant
*** E3 : Erreur sur la sonde plancher (circuit ouvert) écrit dans l'espace plancher
**** E4 : Erreur du disjoncteur différentiel de fuite à la terre (DDFT)

Si vous n'êtes pas en mesure de régler le problème après avoir vérifié ces points, veuillez communiquer avec notre service à la clientèle (consultez notre site Web pour obtenir les numéros de téléphone).

SPÉCIFICATIONS TECHNIQUES

Tension d'alimentation :
120/208/240 VAC, 50/60 Hz

Courant maximal avec une charge résistive :
16 A
3840 W @ 240 VAC
3330 W @ 208 VAC
1920 W @ 120 VAC

Plage d'affichage de la température :
0 °C à 40 °C (32 °F à 99 °F)

Résolution de l'affichage de la température :
1 °C (1 °F)

Plage de la consigne de température (mode ambiant) :
3 °C à 35 °C (37 °F à 95 °F)

Plage de la consigne de température (mode plancher) :
3 °C à 28 °C (37 °F à 82 °F)

Incréments de la consigne de température :
1 °C (1 °F)

Entreposage :
-30 °C à 50 °C (-22 °F à 122 °F)

Homologation :
cETLus

GARANTIE LIMITÉE

Cet appareil est garanti pendant 3 ans. S'il devient défectueux durant cette période, retournez-le où vous l'avez acheté avec une copie de votre facture ou communiquez avec notre service à la clientèle (en ayant une copie de votre facture en main). **Pour que la présente garantie soit valide, l'appareil doit être installé et utilisé selon les présentes directives.** Si l'installateur ou l'utilisateur modifie l'appareil de quelque façon que ce soit, il sera tenu responsable de tout dommage résultant de cette modification. La garantie se limite à la réparation de l'appareil en usine ou à son remplacement et ne couvre pas les coûts liés au débranchement, au transport et à l'installation.

Courriel : contact@stelpro.com
Site Web : www.stelpro.com