°STELPRO

THERMOPOMPE – PIÈCES DE RECHANGE / HEAT PUMP – SPARE PARTS

STELPRO ELITE B SELB-H09B-I

EX_ID	CODE	DESCRIPTION FR	DESCRIPTION EN	QT / QTY	PRIX / PRICE
1	1465670	Pièces du couvert	Parts cover	1	**15,00**
2	1223739	Roulement	Bearing	1	**15,00**
3	2443590	Assemblage du boîtier arrière	Rear case assembly	2	**75,00**
4	2390516	Tige de fixation du volet	Connecting rod of louver	1	**15,00**
5	2390481	Louvre verticale	Vertical louver	1	**15,00**
6	2390503	Louvre verticale	Vertical louver	1	**15,00**
7	2390519	Louvre verticale	Vertical louver	2	**15,00**
8	1952748	Pièces de tuyau d'eau	Water pipe parts	1	**15,00**
9	2403405	Assemblage de la plaque d'installation	Installation plate assembly	1	**43,00**
10	2390448	Pièces du couvert	Parts cover	1	**15,00**
11	1960644	Moteur pas à pas 1/300 hp	Step motor 1/300 hp	1	**41,00**
12	1950202	Gaine d'axe	Axis sheath	1	**15,00**
13	2441071	Assemblage de louvre horizontale	Horizontal louver assembly	1	**30,00**
14	2390422	Gaine d'axe	Axis sheath	1	**15,00**
15	2416270	Ventilateur à courant transversal	Cross-flow fan	1	**46,00**
16	2440714	Système de réfrigération	Refrigeration system	1	**222,00**
17	2379677	Moteur du ventilateur CC sans balais 1/30 hp	Brushless DC fan motor 1/30 hp	1	**45,00**
18	2390441	Protection du moteur	Motor guard	1	**15,00**
19	2390444	Couvert du moteur	Motor cover	1	**15,00**
20	2398689	Gaine d'axe	Axis sheath	1	**15,00**
21	2226871	Moteur pas à pas 1/300 hp	Step motor 1/300 hp	1	**38,00**
22	1456755	Pince de serrage	Clamp	1	**15,00**
23	2364104	Fil de la carte terminal	Wire terminal board	1	**25,00**
24	2475234	Assemblage de la carte de contrôle principale intérieure	Indoor main control board assembly	1	**140,00**
25	2363506	Boîtier électrique	Electric box	1	**30,00**
26	2430645	Plaque du boîtier électrique	Electric box plate	1	**15,00**
27	2423376	Couvert du boîtier électrique	Electric box cover	1	**37,00**
28	2374870	Sonde de température	Temperature sensor	1	**37,00**
29	4366215	Télécommande	Remote controller	1	**63,00**
31	20166290	Assemblage du boîtier avant	Front case assembly	1	**69,00**
33	2390419	Filtre à air	Air filter	1	**30,00**
34	2393085	Pièce décorative	Ornamental part	1	**35,00**
35	2459553	Assemblage du panneau d'affichage	Display assembly	1	**58,00**
36	20302373	Panneau avant	Front panel	1	**49,00**

Les articles avec un code rouge sont uniquement disponibles sur commande. / Red codes are special order only.

GARANTIE THERMOPOMPES

HEAT-PUMPS WARRANTIES

Stelpro se réserve le droit de modifier en tout temps la description, la fabrication ou le prix de ses appareils. **De plus, Stelpro peut appliquer des frais de réapprovisionnement ou refuser un remboursement selon un ou plusieurs des critères suivants : couleur optionnelle, produit sur mesure, assemblage avec des options à faible demande.** Pour obtenir les informations et les prix les plus récents concernant les produits, veuillez consulter le site www.stelpro.com.

Stelpro reserves the right to modify at any time the description, manufacturing, or price of its products. **Additionally, Stelpro may apply restocking fees or refuse a refund based on one or more of the following criteria: optional colour, custom product, assembly with low-demand options.** For the latest product information and prices regarding the products, please visit the website www.stelpro.com.

THERMOPOMPE – PIÈCES DE RECHANGE / HEAT PUMP – SPARE PARTS

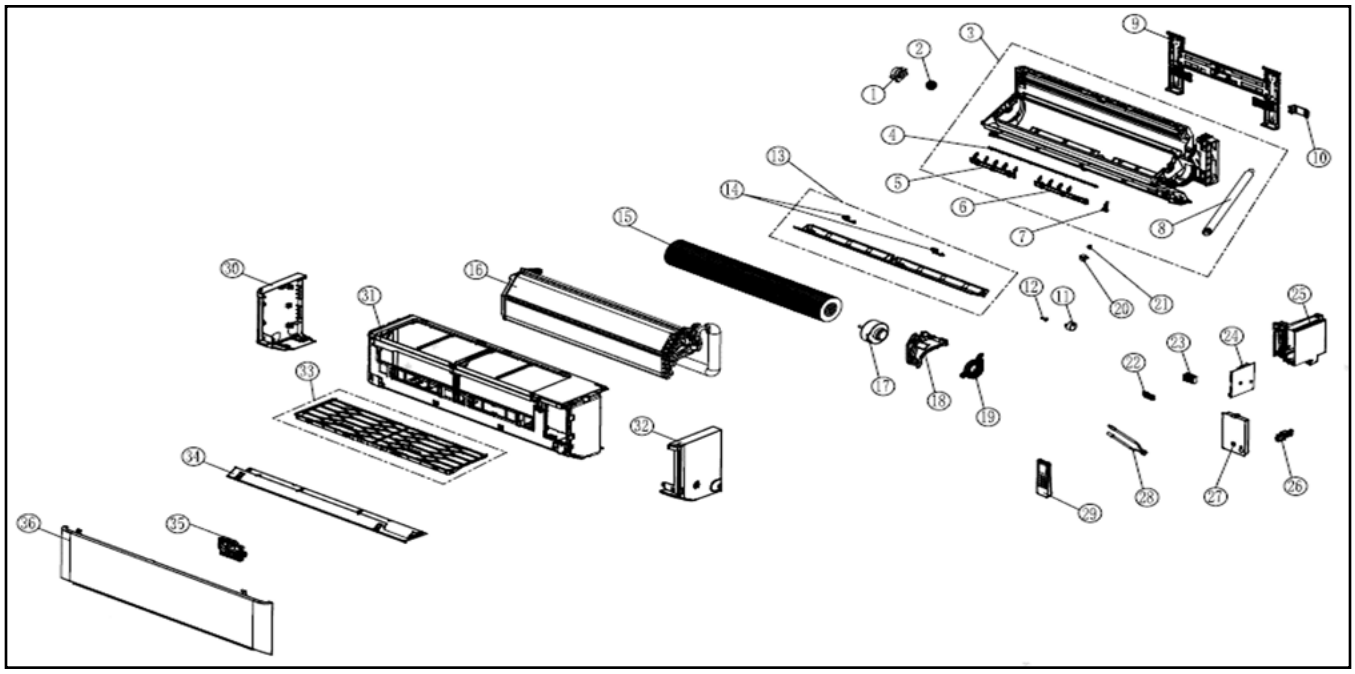

Pour la référence des pièces, voir la page 1. / Refer to page 1 for part numbers.

Stelpro se réserve le droit de modifier en tout temps la description, la fabrication ou le prix de ses appareils. **De plus, Stelpro peut appliquer des frais de réapprovisionnement ou refuser un remboursement selon un ou plusieurs des critères suivants : couleur optionnelle, produit sur mesure, assemblage avec des options à faible demande.** Pour obtenir les informations et les prix les plus récents concernant les produits, veuillez consulter le site www.stelpro.com.

Stelpro reserves the right to modify at any time the description, manufacturing, or price of its products. **Additionally, Stelpro may apply restocking fees or refuse a refund based on one or more of the following criteria: optional colour, custom product, assembly with low-demand options.** For the latest product information and prices regarding the products, please visit the website www.stelpro.com.