# RUH | OXFORD[MC]

## AÉROTHERME COMMERCIAL ET RÉSIDENTIEL

OXFORD[MC] SERIES | SÉRIE

3 ANS GARANTIE

## LE BOURREAU DE TRAVAIL POLYVALENT

L'aérotherme bon marché RUH de Stelpro est un appareil de chauffage puissant et fiable. Sa très grande capacité à produire de la chaleur et sa construction robuste conviennent tout particulièrement aux aires ouvertes telles que les garages, ateliers, locaux commerciaux ou chantiers de construction. L'appareil offre jusqu'à 5000 W de puissance sous une tension de 240/208 V. Le RUH est doté d'ailettes ajustables permettant de diriger l'air chaud à sa sortie. Avec ou sans thermostat intégré, il procure une chaleur instantanée. Installez-le au plafond ou au mur grâce au support de montage universel compris. Productivité garantie !

- **CHAUFFAGE INSTANTANÉ**
- **LOUVRES AJUSTABLES PERMETTANT DE DIRIGER LA CHALEUR**
- **INSTALLATION AU MUR OU AU PLAFOND** SUPPORT COMPRIS
- **MOTEUR SCELLÉ ET LUBRIFIÉ À VIE**
- **PUISSANCES DE 2 KW À 5 KW**

### COULEUR
- charbon

### FINITION
- peinture en poudre d'époxy-polyester

### FABRICATION
- boîtier d'acier de calibre 20
- moteur entièrement hermétique et lubrifié en usine
- ventilateur silencieux de type hélicoïdal de 350 pcm
- louvres ajustables
- protection thermique à réenclenchement automatique

### ÉLÉMENT
- alliage nickel-chrome de grande qualité assurant une chaleur instantanée

### CONTRÔLE
- thermostat intégré (compris avec la série T)
- thermostat mural (non compris)

### INSTALLATION
- au mur et au plafond à l'aide du support universel (compris)

### GARANTIE
- trois ans

**IDÉAL POUR :**

chantier de construction, garage, atelier, petit local commercial

STELPRO

Stelpro se réserve le droit de modifier en tout temps la description, la fabrication ou le prix de ses appareils. **Aucun retour ne sera accepté pour les commandes de produits aux couleurs optionnelles.** Pour obtenir l'information et les prix les plus à jour concernant les produits, veuillez consulter le site www.stelpro.com.

FC_RUH_FR_020623

## SPÉCIFICATIONS TECHNIQUES

| SANS CONTRÔLE | | THERMOSTAT INTÉGRÉ | | CONTRÔLE 24 V | | PUISSANCE | TENSION | DÉBIT | PORTÉE | | ÉLÉVATION DE TEMPÉRATURE | | POIDS | |
|---|---|---|---|---|---|---|---|---|---|---|---|---|---|---|
| CODE | PRIX | CODE | PRIX | CODE | PRIX | WATTS | VOLTS | PCM | M | PI | °C | °F | KG | LB |
| **RUH2CHAR** | **519,00** | **RUH2TCHAR** | **538,00** | **RUH2C24CHAR** | **584,00** | 2000/1500 | 240/208 | 350 | 3 | 10 | 10 | 18 | 9 | 20 |
| **RUH3CHAR** | **528,00** | **RUH3TCHAR** | **546,00** | **RUH3C24CHAR** | **591,00** | 3000/2250 | 240/208 | 350 | 3 | 10 | 15 | 27 | 9 | 20 |
| **RUH4CHAR** | **538,00** | **RUH4TCHAR** | **556,00** | **RUH4C24CHAR** | **600,00** | 4000/3000 | 240/208 | 350 | 3 | 10 | 20 | 36 | 9 | 20 |
| **RUH5CHAR** | **545,00** | **RUH5TCHAR** | **562,00** | **RUH5C24CHAR** | **607,00** | 5000/3750 | 240/208 | 350 | 3 | 10 | 25 | 45 | 9 | 20 |

## DESSINS TECHNIQUES

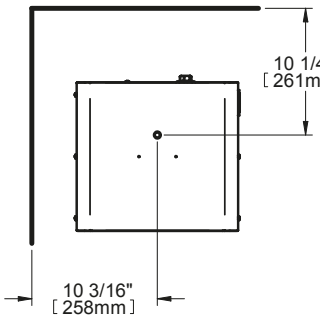


DESSUS

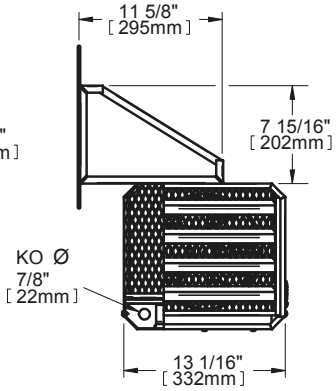


DEVANT

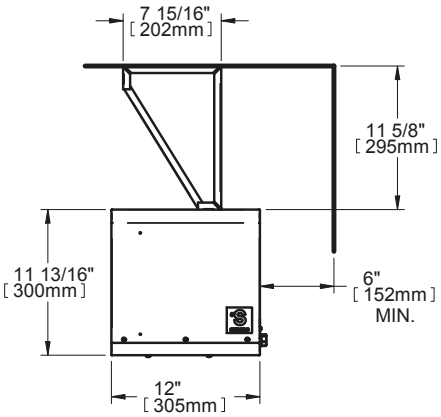


CÔTÉ

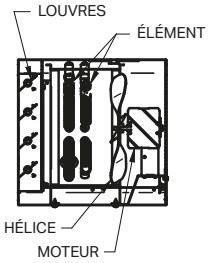


VUE INTÉRIEURE

Stelpro se réserve le droit de modifier en tout temps la description, la fabrication ou le prix de ses appareils. **Aucun retour ne sera accepté pour les commandes de produits** aux couleurs optionnelles. Pour obtenir l'information et les prix les plus à jour concernant les produits, veuillez consulter le site www.stelpro.com.