SHC
CONVECTEUR

5 ANS* GARANTIE

LE CHAUFFAGE EFFICACE

Notre convecteur SHC est doté de côtés arrondis et de lignes épurées qui sauront assurément vous plaire. Il est offert avec un thermostat électronique intégré ultraprécis ou sans thermostat, vous donnant ainsi la possibilité de l'utiliser de la manière que vous voulez. Cet appareil au look moderne est offert en deux couleurs standards et en plusieurs voltages afin de convenir tant aux applications commerciales que résidentielles. Un vrai petit bijou !

- **CONVIENT À TOUS LES BUDGETS**
- **TOTALEMENT SILENCIEUX**
- **THERMOSTAT ÉLECTRONIQUE INTÉGRÉ (OPTIONNEL)**
  AVEC ÉCRAN RÉTROÉCLAIRÉ
- **S'ADAPTE AUX DIFFÉRENTS MARCHÉS**
  VOLTAGES OFFERTS : 120 V, 208 V, 240 V, 347 V ET 600 V

THERMOSTAT ÉLECTRONIQUE INTÉGRÉ EN OPTION
POUR LES MODÈLES DE 120 V À 240 V

ÉGALEMENT OFFERT
INSTALLATION RAPIDE AVEC BRANCHEMENT 120 V

IDÉAL POUR :
cuisine, salon, chambre à coucher, bureau, sous-sol, commerce

COULEURS
- **standard :** blanc, blanc cassé
- **Orora (optionnelles) :** référez-vous à www.stelpro.com/fr-CA/Orora

FINITION
peinture en poudre d'époxy-polyester

FABRICATION
- boîtier d'acier de calibre 22 et devant en acier de calibre 20
- hauteur du boîtier favorisant l'effet cheminée
- l'air entre sous l'appareil et en sort par la partie avant
- câble de 6 pi (2 m) de calibre 16 avec fiche 120 V à trois broches avec mise à la terre (modèle SHC1501P)

ÉLÉMENTS
- deux éléments tubulaires en acier inoxydable isolés par des manchons en nylon pour réduire les bruits de dilatation et de contraction du métal soumis aux cycles de chauffage

CONTRÔLE
- thermostat électronique requis : thermostat électronique à écran numérique intégré (en option) ou thermostat électronique mural (non compris)

INSTALLATION
- en surface
- au mur à 4 po minimum du plancher
- support mural dissimulé (compris)
- serre-câbles arrières (compris)

GARANTIE
- cinq ans, *trois ans sur les composants électroniques

°STELPRO

Stelpro se réserve le droit de modifier en tout temps la description, la fabrication ou le prix de ses appareils. **Aucun retour ne sera accepté pour les commandes de produits aux couleurs optionnelles.** Pour obtenir l'information et les prix les plus à jour concernant les produits, veuillez consulter le site www.stelpro.com.

FC_SHC_FR_220623

SPÉCIFICATIONS TECHNIQUES

THERMOSTAT INTÉGRÉ	PRIX	SANS THERMOSTAT	PRIX	PUISSANCE	TENSION	HAUTEUR		LONGUEUR		POIDS	
CODE		CODE		WATTS	VOLTS	MM	PO	MM	PO	KG	LB
SHC0501	**300,00**	**SHC0501WC**	**234,00**	500	120	446	17 9/16	440	17 5/16	5,1	11,2
SHC0508	**300,00**	**SHC0508WC**	**234,00**	500	208	446	17 9/16	440	17 5/16	5,1	11,2
SHC0502	**257,00**	**SHC0502WC**	**193,00**	500/375	240/208	446	17 9/16	440	17 5/16	5,1	11,2
---	**---**	**SHC0503WC**	**307,00**	500	347	446	17 9/16	440	17 5/16	5,1	11,2
SHC1001	**318,00**	**SHC1001WC**	**252,00**	1000	120	446	17 9/16	581	22 7/8	6,0	13,3
SHC1008	**318,00**	**SHC1008WC**	**252,00**	1000	208	446	17 9/16	581	22 7/8	6,0	13,3
SHC1002	**275,00**	**SHC1002WC**	**209,00**	1000/750	240/208	446	17 9/16	581	22 7/8	6,0	13,3
---	**---**	**SHC1003WC**	**324,00**	1000	347	446	17 9/16	581	22 7/8	6,0	13,3
---	**---**	**SHC1006WC**	**324,00**	1000	600	446	17 9/16	581	22 7/8	6,0	13,3
SHC1501	**333,00**	**SHC1501WC**	**266,00**	1500	120	446	17 9/16	727	28 5/8	7,1	15,7
SHC1508	**333,00**	**SHC1508WC**	**266,00**	1500	208	446	17 9/16	727	28 5/8	7,1	15,7
SHC1502	**290,00**	**SHC1502WC**	**224,00**	1500/1125	240/208	446	17 9/16	727	28 5/8	7,1	15,7
---	**---**	**SHC1503WC**	**339,00**	1500	347	446	17 9/16	727	28 5/8	7,1	15,7
---	**---**	**SHC1506WC**	**339,00**	1500	600	446	17 9/16	727	28 5/8	7,1	15,7
SHC2008	**362,00**	**SHC2008WC**	**294,00**	2000	208	446	17 9/16	889	35	8,6	18,9
SHC2002	**320,00**	**SHC2002WC**	**253,00**	2000/1500	240/208	446	17 9/16	889	35	8,6	18,9
---	**---**	**SHC2003WC**	**368,00**	2000	347	446	17 9/16	889	35	8,6	18,9
---	**---**	**SHC2006WC**	**368,00**	2000	600	446	17 9/16	889	35	8,6	18,9
MODÈLE À BRANCHEMENT 120 V (PRISE DE COURANT RÉSIDENTIELLE)											
SHC1501P*	**360,00**	**---**	**---**	1500	120	446	17 9/16	727	28 5/8	7,1	15,7

Ajoutez W pour blanc ou SW pour blanc cassé (consultez la charte de couleurs optionnelles et communiquez avec votre représentant Stelpro pour toute autre couleur).
Les thermostats mécaniques muraux ne sont pas compatibles avec le modèle sans thermostat (WC) – thermostat électronique requis. Modèles également offerts en 277 V et 480 V.
***** Offert en blanc seulement
--- n'est pas offert

ACCESSOIRES

PRODUIT	DESCRIPTION	PRIX
SHCRE153*	relais électronique intégré basse tension [15 A @ 120 V-347 V]	**78,00**
SHCRE156*	relais électronique intégré basse tension [6 A @ 600 V]	**127,00**
SHCRE153T*	relais électronique intégré basse tension avec transformateur 24 V [15 A @ 208 V-347 V]	**97,00**

Les relais électroniques peuvent recevoir un signal pulsé (PWM) ou tout ou rien (on/off).
* Installation en usine

DESSINS TECHNIQUES

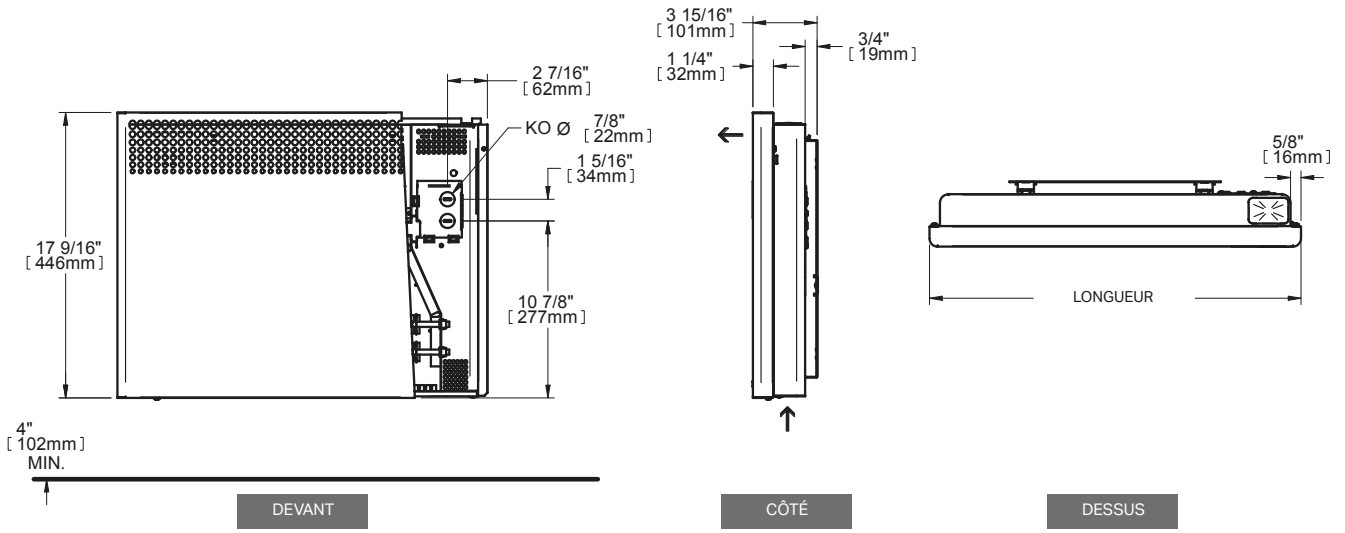

Stelpro se réserve le droit de modifier en tout temps la description, la fabrication ou le prix de ses appareils. **Aucun retour ne sera accepté pour les commandes de produits** aux couleurs optionnelles. Pour obtenir l'information et les prix les plus à jour concernant les produits, veuillez consulter le site www.Stelpro.com.