WFA | ALUX[MC]

AÉROCONVECTEUR MURAL EN ALUMINIUM

ALUX[MC] SÉRIE | SERIES

3 ANS GARANTIE

ROBUSTESSE ET EFFICACITÉ À LA RENCONTRE DU DESIGN

À la recherche d'un produit robuste pour chauffer une entrée ou un vestibule commercial avec style ? Avec sa poussée d'air surprenante, l'aéroconvecteur mural de la série Alux est tout indiqué ! Sa grille en extrusion d'aluminium lui donne une allure impressionnante et moderne, tout en étant remarquablement résistante : adieu les bosses et la rouille ! Le WFA peut être encastré dans le mur ou bien installé en surface avec un boîtier et il est offert dans une gamme de puissances pour ainsi répondre à tous les besoins.

- **GRILLE EN EXTRUSION D'ALUMINIUM POUR UN STYLE UNIQUE ET FRAPPANT**
- **SOLIDITÉ EXTRÊME, RÉSISTE AUX CHOCS ET À LA ROUILLE**
- **VASTE CHOIX DE FORMATS ET DE PUISSANCES** COMPRENANT UNE UNITÉ SIMPLE DE 4800 W
- **ÉLÉMENTS EN ALLIAGE DE NICKEL-CHROME** ASSURANT UN CHAUFFAGE INSTANTANÉ

IDÉAL POUR :

vestibule, hall d'entrée, corridor, usine, entrepôt, cage d'escalier

COULEURS

- **standard :** blanc, blanc cassé
- **Orora (optionnelles) :** référez-vous à www.stelpro.com/fr-CA/Orora

FINITION

- peinture en poudre d'époxy-polyester

FABRICATION

- boîtier d'acier de calibre 22 et grille en extrusion d'aluminium d'épaisseur équivalente au calibre 13
- l'air entre par le haut de l'appareil et en sort par le bas
- ventilateur de type hélicoïdal à faible niveau sonore : 1 x 160 pcm (unité simple), 2 x 160 pcm (unité double), 3 x 160 pcm (unité triple)
- moteur fermé et lubrifié à vie
- protection thermique à réenclenchement automatique

ÉLÉMENT

- alliage nickel-chrome de grande qualité assurant une chaleur instantanée

CONTRÔLE

- branchement de plusieurs unités sur un seul thermostat possible avec une trousse de relais sans transformateur (en option) et un transformateur externe (non fourni)
- thermostat intégré (en option), 3 boutons de contrôle inclus (blanc, blanc cassé et noir) pour installation standard, sans bouton pour une installation antivandale

INSTALLATION

- au mur
- encastrée ou en surface avec boîtier de surface (en option)

GARANTIE

- trois ans

STELPRO

Stelpro se réserve le droit de modifier en tout temps la description, la fabrication ou le prix de ses appareils. **Aucun retour ne sera accepté pour les commandes de produits aux couleurs optionnelles.** Pour obtenir l'information et les prix les plus à jour concernant les produits, veuillez consulter le site www.stelpro.com.

FC_WFA_FR_230623

SPÉCIFICATIONS TECHNIQUES

SANS CONTRÔLE		THERMOSTAT INTÉGRÉ		CONTRÔLE 240 V	CONTRÔLE 24 V		PUISSANCE	TENSION	POIDS		MODÈLE
CODE	PRIX	CODE	PRIX	CODE	CODE	PRIX	WATTS	VOLTS	KG	LB	UNITÉ
WFA1501	**904.00**	**WFA1501T**	**971.00**	**---**	**WFA1501C24**	**1 114.00**	1500	120	9,1	20	SIMPLE
WFA1508	**904,00**	**WFA1508T**	**971,00**	**WFA1508C**	**WFA1508C24**	**1 114,00**	1500	208	9,1	20	SIMPLE
WFA1502	**904,00**	**WFA1502T**	**971,00**	**WFA1502C**	**WFA1502C24**	**1 114,00**	1500/1125	240/208	9,1	20	SIMPLE
WFA1503	**1 236,00**	**WFA1503T**	**1 305,00**	**WFA1503C**	**WFA1503C24**	**1 447,00**	1500	347	9,1	20	SIMPLE
---	**---**	**WFA1506T**	**1 363,00**	**WFA1506C**	**WFA1506C24**	**1 506,00**	1500	600	12	27	SIMPLE
WFA2008	**904,00**	**WFA2008T**	**971,00**	**WFA2008C**	**WFA2008C24**	**1 114,00**	2000	208	10,4	23	SIMPLE
WFA2002	**904,00**	**WFA2002T**	**971,00**	**WFA2002C**	**WFA2002C24**	**1 114,00**	2000/1500	240/208	10,4	23	SIMPLE
WFA2003	**1 236,00**	**WFA2003T**	**1 305,00**	**WFA2003C**	**WFA2003C24**	**1 447,00**	2000	347	10,4	23	SIMPLE
---	**---**	**WFA2006T**	**1 363,00**	**WFA2006C**	**WFA2006C24**	**1 506,00**	2000	600	12	27	SIMPLE
WFA3008	**923,00**	**WFA3008T**	**987,00**	**WFA3008C**	**WFA3008C24**	**1 135,00**	3000	208	10,4	23	SIMPLE
WFA3002	**923,00**	**WFA3002T**	**987,00**	**WFA3002C**	**WFA3002C24**	**1 135,00**	3000/2250	240/208	10,4	23	SIMPLE
WFA3003	**1 258,00**	**WFA3003T**	**1 326,00**	**WFA3003C**	**WFA3003C24**	**1 469,00**	3000	347	10,4	23	SIMPLE
---	**---**	**WFA3006T**	**1 383,00**	**WFA3006C**	**WFA3006C24**	**1 524,00**	3000	600	12	27	SIMPLE
WFA4008	**982,00**	**WFA4008T**	**1 048,00**	**WFA4008C**	**WFA4008C24**	**1 190,00**	4000	208	10,4	23	SIMPLE
WFA4002	**982,00**	**WFA4002T**	**1 048,00**	**WFA4002C**	**WFA4002C24**	**1 190,00**	4000/3000	240/208	10,4	23	SIMPLE
WFA4003	**1 313,00**	**WFA4003T**	**1 383,00**	**WFA4003C**	**WFA4003C24**	**1 524,00**	4000	347	10,4	23	SIMPLE
---	**---**	**WFA4006T**	**1 441,00**	**WFA4006C**	**WFA4006C24**	**1 582,00**	4000	600	12	27	SIMPLE
WFA4808	**1 019,00**	**WFA4808T**	**1 089,00**	**WFA4808C**	**WFA4808C24**	**1 242,00**	4800	208	10,4	23	SIMPLE
WFA4802	**1 019,00**	**WFA4802T**	**1 089,00**	**WFA4802C**	**WFA4802C24**	**1 242,00**	4800/3600	240/208	10,4	23	SIMPLE
WFA4803	**1 371,00**	**WFA4803T**	**1 442,00**	**WFA4803C**	**WFA4803C24**	**1 592,00**	4800	347	10,4	23	SIMPLE
---	**---**	**WFA4806T**	**1 503,00**	**WFA4806C**	**WFA4806C24**	**1 654,00**	4800	600	12	27	SIMPLE
---	**---**	**WFA6008CT**	**2 409,00**	**WFA6008C**	**WFA6008C24**	**2 343,00**	6000	208	20	44	DOUBLE
---	**---**	**WFA6002T**	**2 199,00**	**WFA6002C**	**WFA6002C24**	**2 343,00**	6000/4500	240/208	20	44	DOUBLE
---	**---**	**WFA6003T**	**2 771,00**	**WFA6003C**	**WFA6003C24**	**2 914,00**	6000	347	20	44	DOUBLE
---	**---**	**WFA6006T**	**2 771,00**	**WFA6006C**	**WFA6006C24**	**2 914,00**	6000	600	22	48	DOUBLE
---	**---**	**WFA60083CT***	**2 493,00**	**WFA60083C***	**WFA60083C24***	**2 426,00**	6000	208	36	80	TRIPLE
---	**---**	**WFA60063CT***	**3 066,00**	**WFA60063C***	**WFA60063C24***	**3 001,00**	6000	600	36	80	TRIPLE
---	**---**	**WFA8008CT**	**2 543,00**	**WFA8008C**	**WFA8008C24**	**2 475,00**	8000	208	20	44	DOUBLE
---	**---**	**WFA8002CT**	**2 543,00**	**WFA8002C**	**WFA8002C24**	**2 475,00**	8000/6000	240/208	20	44	DOUBLE
---	**---**	**WFA8003CT**	**3 336,00**	**WFA8003C**	**WFA8003C24**	**3 271,00**	8000	347	20	44	DOUBLE
---	**---**	**WFA8006CT**	**3 336,00**	**WFA8006C**	**WFA8006C24**	**3 271,00**	8000	600	22	48	DOUBLE
---	**---**	**WFA90083CT***	**3 434,00**	**WFA90083C***	**WFA90083C24***	**3 366,00**	9000	208	36	80	TRIPLE
---	**---**	**WFA90063CT***	**4 363,00**	**WFA90063C***	**WFA90063C24***	**4 294,00**	9000	600	36	80	TRIPLE
---	**---**	**WFA12008CT**	**3 721,00**	**WFA12008C**	**WFA12008C24**	**3 653,00**	12 000	208	36	80	TRIPLE
---	**---**	**WFA12002CT**	**3 721,00**	**WFA12002C**	**WFA12002C24**	**3 653,00**	12 000/9000	240/208	36	80	TRIPLE
---	**---**	**WFA12003CT**	**4 650,00**	**WFA12003C**	**WFA12003C24**	**4 582,00**	12 000	347	36	80	TRIPLE
---	**---**	**WFA12006CT**	**4 650,00**	**WFA12006C**	**WFA12006C24**	**4 582,00**	12 000	600	36	80	TRIPLE
---	**---**	**WFA120083CT***	**3 721,00**	**WFA120083C***	**WFA120083C24***	**3 653,00**	12 000	208	36	80	TRIPLE
---	**---**	**WFA120063CT***	**4 650,00**	**WFA120063C***	**WFA120063C24***	**4 582,00**	12 000	600	36	80	TRIPLE

Ajoutez W pour blanc ou SW pour blanc cassé (consultez la charte de couleurs optionnelles et communiquez avec votre représentant Stelpro pour toute autre couleur).
* Appareil triphasé
Modèles également offerts en 277 V et 480 V.
--- n'est pas offert

ACCESSOIRES

PRODUIT	DESCRIPTION	PRIX
WFAT1	thermostat intégré unipolaire [120 V-600 V] (standard ou antivandale)	**70,00**
WFAT2	thermostat intégré bipolaire [120 V-600 V] (standard ou antivandale)	**88,00**
WFASA1*	boîtier de surface (unité simple)	**145,00**
WFASA2*	boîtier de surface (unité double)	**295,00**
WFASA3*	boîtier de surface (unité triple)	**436,00**
WFADIS-30*	interrupteur principal 600 V/30 A, 2 pôles	**180,00**
WFADIS-40*	interrupteur principal 600 V/40 A, 2 pôles/3 pôles	**213,00**
WFADIS-60*	interrupteur principal 600 V/60 A, 2 pôles/3 pôles	**258,00**
WFC24RX*	trousse de relais sans transformateur 24 V	**188,00**

* Ajoutez W pour blanc ou SW pour blanc cassé.
* Installation en usine

Stelpro se réserve le droit de modifier en tout temps la description, la fabrication ou le prix de ses appareils. **Aucun retour ne sera accepté pour les commandes de produits** aux couleurs optionnelles. Pour obtenir l'information et les prix les plus à jour concernant les produits, veuillez consulter le site www.stelpro.com.

PORTÉE ET ÉLÉVATION DE TEMPÉRATURE

UNITÉS	PORTÉE		ÉLÉVATION DE TEMPÉRATURE	
KW	M	PI	°C	°F
1,5	4,1	13'7"	17	30
2	4,1	13'7"	22	40
3	4,1	13'7"	33	59
4	4,1	13'7"	44	79
4,8	4,1	13'7"	53	95
6	4,1	13'7"	33	59
8	4,1	13'7"	44	79
9	4,1	13'7"	33	59
12	4,1	13'7"	44	79

Stelpro se réserve le droit de modifier en tout temps la description, la fabrication ou le prix de ses appareils. **Aucun retour ne sera accepté pour les commandes de produits** aux couleurs optionnelles. Pour obtenir l'information et les prix les plus à jour concernant les produits, veuillez consulter le site www.stelpro.com.

DESSINS TECHNIQUES

UNITÉ SIMPLE

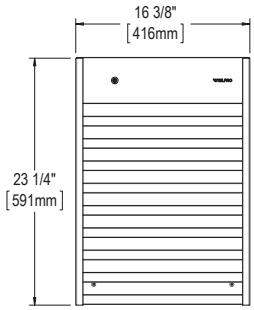

DEVANT

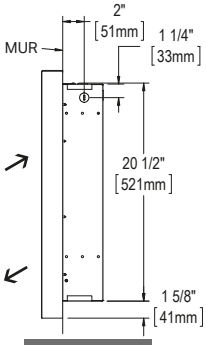

CÔTÉ

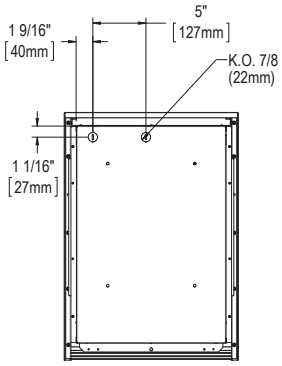

ARRIÈRE

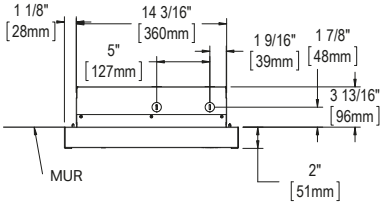

DESSUS

UNITÉ DOUBLE

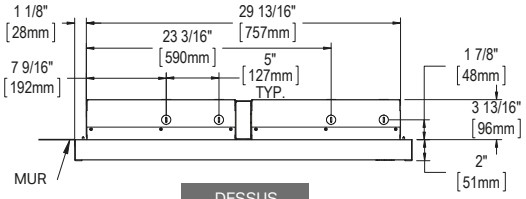

DESSUS

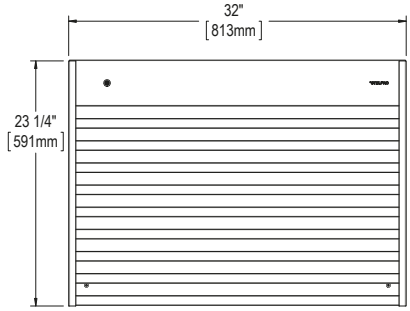

DEVANT

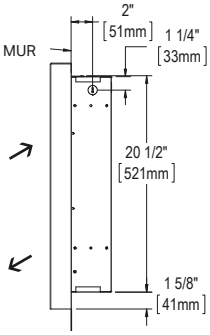

CÔTÉ

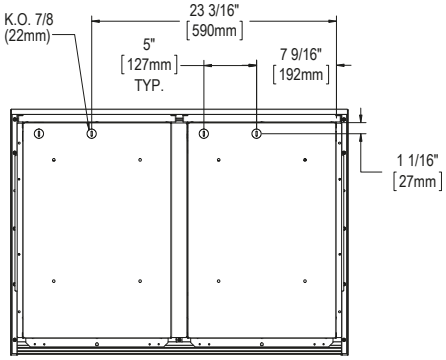

ARRIÈRE

UNITÉ TRIPLE

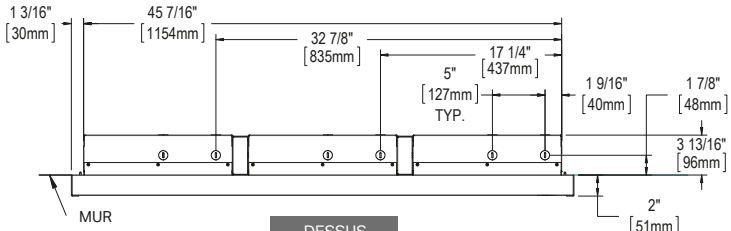

DESSUS

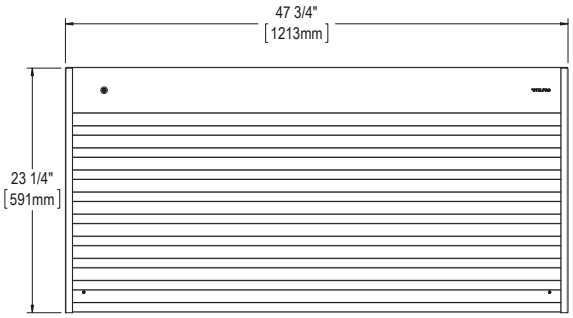

DEVANT

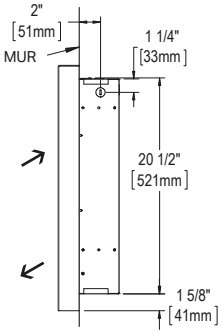

CÔTÉ

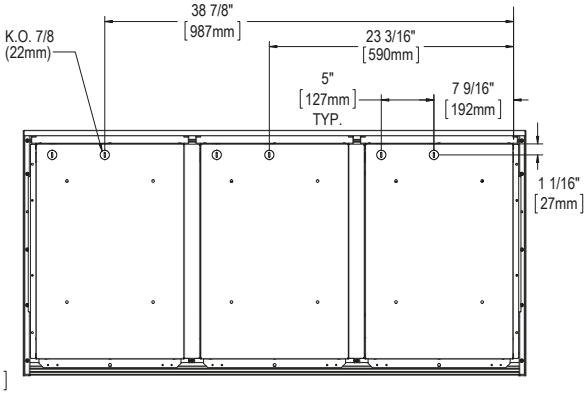

ARRIÈRE

Stelpro se réserve le droit de modifier en tout temps la description, la fabrication ou le prix de ses appareils. **Aucun retour ne sera accepté pour les commandes de produits** aux couleurs optionnelles. Pour obtenir l'information et les prix les plus à jour concernant les produits, veuillez consulter le site www.stelpro.com.