STELPRO
confort 360

GUIDE DE L'UTILISATEUR

SÉRIE FUHGX
AÉROTHERME AGRICOLE

LISTE DES COMPOSANTS DE RECHANGE INCLUSE

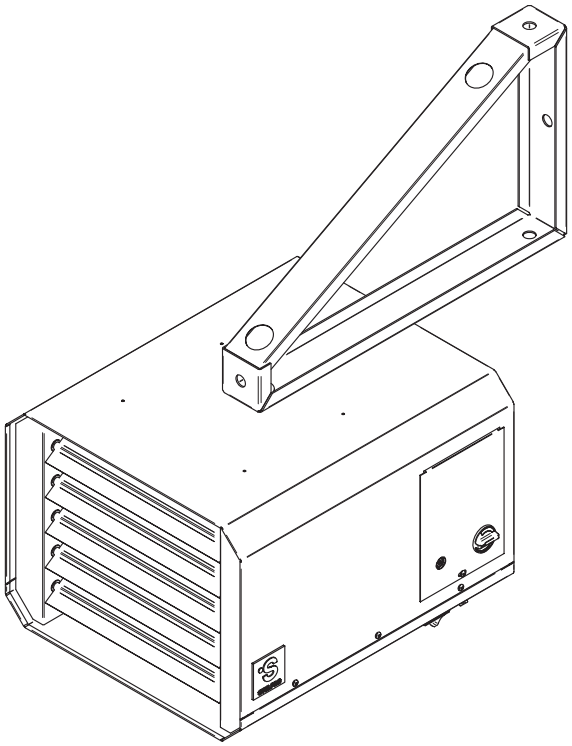

OXFORD™
SERIES | SÉRIE

C US
Cet appareil est conforme aux normes CSA et UL

⚠ AVERTISSEMENT — INSTRUCTIONS IMPORTANTES

Avant d'installer ou d'utiliser ce produit, vous devez lire et comprendre les présentes directives et les conserver pour référence ultérieure. Le fabricant ne pourra pas être tenu responsable de quoi que ce soit et la garantie ne sera pas valide si l'installateur et l'utilisateur ne respectent pas ces directives.

Ce produit doit être installé par une personne qualifiée et raccordé par un **électricien certifié** conformément **aux codes de l'électricité et du bâtiment** en vigueur dans votre région.

Le non-respect de ces directives pourrait entraîner des préjudices corporels, des dommages matériels, des blessures graves et des chocs électriques potentiellement mortels.

Assurez-vous que toutes les vis et les connexions de raccordement électrique sont bien serrées avant de faire fonctionner l'appareil au cas où elles se seraient relâchées pendant le transport.

Protégez l'appareil à l'aide des disjoncteurs ou des fusibles appropriés en vous référant à la plaque signalétique.

Assurez-vous que la tension d'alimentation (volt) correspond à celle indiquée sur la plaque signalétique.

Cet appareil doit être **mis à la terre.**

Coupez l'alimentation électrique de l'appareil au disjoncteur/fusible avant de procéder à l'installation, à la réparation et au nettoyage.

Assurez-vous que l'appareil est conçu pour l'utilisation prévue (au besoin, référez-vous au catalogue de produits ou à un représentant). Utilisez l'appareil tel que décrit dans ce manuel. Tout autre utilisation non recommandée par le manufacturier pourrait entraîner des feux, des chocs électriques ou des blessures corporelles. N'utilisez pas l'appareil à l'extérieur.

PUISSANCE DE CHAUFFAGE RECOMMANDÉE :

1,25 W/pied cube (0,03 m³).

Ceci équivaut à **10 W/pied carré (0,09 m²)** pour un plafond d'une hauteur standard de 8 pieds (2,44 m). La puissance recommandée est habituellement suffisante pour les besoins de chauffage normaux. Veuillez noter que la qualité d'isolation des murs et des fenêtres sont des facteurs qui influent sur les pertes de chaleur qui font varier la puissance requise pour chauffer la pièce. Au besoin, référez-vous à un spécialiste (bâtiments industriels et commerciaux) qui pourra calculer ces pertes de chaleur et optimiser la puissance requise ou consultez le site Web de Stelpro Design sous la rubrique « Calcul de chauffage en ligne » (bâtiments résidentiels).

SPÉCIFICATIONS

⚠ AVERTISSEMENT

N'installez pas l'appareil dans des endroits où il y a des objets pouvant être endommagés par la chaleur.

Si la puissance de l'appareil est insuffisante pour la grandeur de la pièce, celui-ci fonctionnera sans arrêt, ce qui le fera vieillir prématurément ou jaunir.

Respectez les distances et les positions mentionnées dans la section d'installation de ce guide.

Si l'installateur ou l'utilisateur modifie l'appareil de quelque façon que ce soit, il sera tenu responsable de tout dommage résultant de cette modification et la certification CSA pourrait être annulée.

Cet appareil ne doit pas entrer en contact avec une source d'eau et doit être à l'abri des éclaboussures. Ne l'utilisez pas si une partie quelconque a été submergée.

Lorsque vous fixez l'appareil, assurez-vous que l'ancrage peut supporter le poids total de l'appareil plus le poids des supports de montage.

Lorsque vous coupez ou percez un mur ou un plafond pour l'installation de l'appareil, assurez-vous de ne pas endommager le câblage électrique et les autres services publics cachés.

Lors de la mise en marche initiale ou d'une première mise en marche après une longue période, il est normal que l'appareil dégage temporairement certaines odeurs ainsi qu'une mince fumée blanchâtre.

Puisqu'il chauffe, cet appareil présente des risques même lorsqu'il fonctionne de façon normale. Faites donc preuve de **prudence**, de **discernement** et de **diligence** lorsque vous l'utilisez. Pour éviter les brûlures, ne laissez pas la peau nue entrer en contact avec les surfaces chaudes. Laissez l'appareil refroidir quelques minutes après l'avoir éteint puisqu'il reste chaud pendant un certain temps. Une extrême prudence est nécessaire lorsque l'appareil est utilisé par ou près des enfants ou des personnes invalides et lorsque l'appareil est laissé sans surveillance.

Installez l'appareil à au moins **6 pieds (183 cm)** du plancher et **6 pouces (15 cm)** des murs. Toutefois, ne laissez pas d'objets ou de meubles entrer en contact avec l'appareil et tenez-les à une distance d'au moins **24 pouces (61 cm)** de celui-ci, car ils pourraient s'enflammer plus facilement que les murs ou les planchers. De plus, certains matériaux sont plus sensibles à la chaleur que d'autres, assurez-vous donc que ceux qui se trouvent à proximité de votre appareil peuvent supporter la chaleur qu'il dégage.

N'obstruez jamais les entrées et sorties d'air de l'appareil (avec des objets ou autre). Vous risqueriez d'endommager l'appareil et cette obstruction pourrait entraîner un choc électrique ou une surchauffe, ce qui pourrait résulter en un incendie.

L'appareil comporte des pièces chaudes et pouvant produire des arcs électriques (étincelles). Il n'est pas conçu pour être utilisé ou entreposé dans des endroits contenant des liquides inflammables, des matières combustibles et des produits abrasifs, chimiques ou explosifs.

Certains endroits sont plus poussiéreux que d'autres. Il est donc de la responsabilité de l'utilisateur d'évaluer s'il doit **nettoyer l'appareil** selon la quantité de saleté accumulée sur les entrées et les sorties d'air ainsi qu'à l'intérieur de l'appareil. La saleté accumulée peut faire jaunir l'appareil ou entraîner la défectuosité d'une composante. Il y a un risque d'incendie si le produit n'est pas installé et nettoyé conformément aux présentes directives.

L'activation de la protection thermique indique que l'appareil a été soumis à des conditions de fonctionnement anormales. Si celle-ci demeure activée ou s'active et se désactive de façon répétitive, il est recommandé de faire inspecter l'appareil par un électricien qualifié ou un centre de réparation reconnu afin de s'assurer qu'il n'est pas endommagé (référez-vous préalablement aux termes de la garantie limitée).

Pour débrancher l'appareil, les contrôles doivent être en position d'arrêt et l'alimentation au panneau électrique principal doit être coupée (l'interrupteur général peut aussi être utilisé si inclus).

Si cet appareil est endommagé ou défectueux, ne le faites plus fonctionner, coupez l'alimentation électrique au disjoncteur/fusible et faites-le réparer par un électricien qualifié ou dans un centre de réparation reconnu (référez-vous préalablement aux termes de la garantie limitée).

CONSERVEZ CES INSTRUCTIONS

Remarque : Lorsqu'une partie des caractéristiques techniques du produit doit être modifiée afin d'améliorer la maniabilité ou d'autres fonctions, la priorité est accordée aux caractéristiques techniques du produit lui-même. Dans ce cas, le mode d'emploi pourrait ne pas correspondre entièrement à toutes les fonctions du produit présenté. Par conséquent, le produit et son emballage, ainsi que le nom et l'illustration, peuvent être différents de ceux présentés dans ce manuel.

SPÉCIFICATIONS

Cet appareil est conforme aux normes CSA et UL et peut être utilisé dans des emplacements de catégorie 1 et 2 (emplacements où peuvent se trouver des vapeurs ou des liquides corrosifs ou une humidité excessive). Article 22-002 du Code canadien de l'électricité

AÉROTHERME AGRICOLE	
MODÈLES	FUHGX5T
VOLTS	240/208 V
WATTS	5000/3750 W
AMPÈRES	20 A
FRÉQUENCE	60 Hz
BTU	17065
PCM	550 PCM
POIDS	40 lb / 18,1 kg
PROFONDEUR	18,0" / 458 mm
LARGEUR	15,5" / 394 mm
HAUTEUR	12,2" / 307 mm

- Cet appareil a été conçu pour demeurer à une température moins élevée qu'un appareil de chauffage commercial conventionnel et est constitué de pièces qui résistent grandement à la corrosion.
- L'utilisation d'un élément fermé de faible densité permet de maintenir cet appareil à une température peu élevée. De plus, l'élément est plaqué de nickel en vue de résister à la corrosion.
- Cet aérotherme est muni d'un dispositif de délai à l'arrêt du ventilateur (fan delay) qui permet une évacuation complète de la chaleur une fois le cycle de chauffage terminé.
- La peinture en poudre d'époxy ultra-résistante qui a été appliquée sur le boîtier de métal préalablement traité au phosphate protègera cet appareil contre les égratignures ainsi que la corrosion des années durant.
- Les coins hexagonaux ainsi que les trous sur la base empêcheront l'accumulation d'eau et de poussières sur et dans l'appareil. Il est toutefois recommandé de nettoyer l'appareil régulièrement afin d'éviter l'accumulation de débris qui pourraient affecter son bon fonctionnement.

DESSINS TECHNIQUES ET INSTALLATION

DESSINS TECHNIQUES

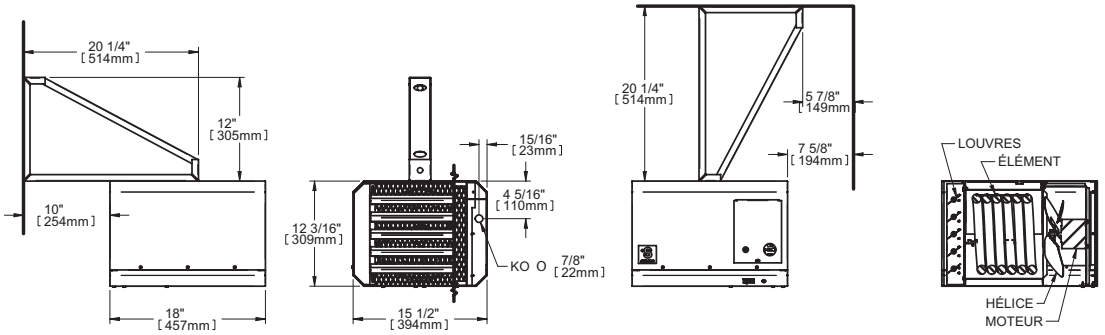

CÔTÉ GAUCHE | DEVANT | CÔTÉ DROIT | VUE INTÉRIEURE

INSTALLATION

N.B. Coupez l'alimentation électrique au disjoncteur/fusible avant de procéder à l'installation et aux branchements électriques. Ce produit doit être installé par une personne qualifiée et raccordé par un électricien certifié conformément aux codes de l'électricité et du bâtiment en vigueur dans votre région. Référez-vous au plan de filage se retrouvant sur l'appareil.

Pour réduire le risque d'incendie, ne pas entreposer ni utiliser d'essence ou autres vapeurs et liquides inflammables à proximité de l'appareil. N'installez pas l'appareil en contact à un matériau combustible ou à proximité d'un autre appareil.

Un support de montage universel permettant à l'appareil de pivoter à 360° est compris. Il permet d'installer l'appareil au mur ou au plafond.

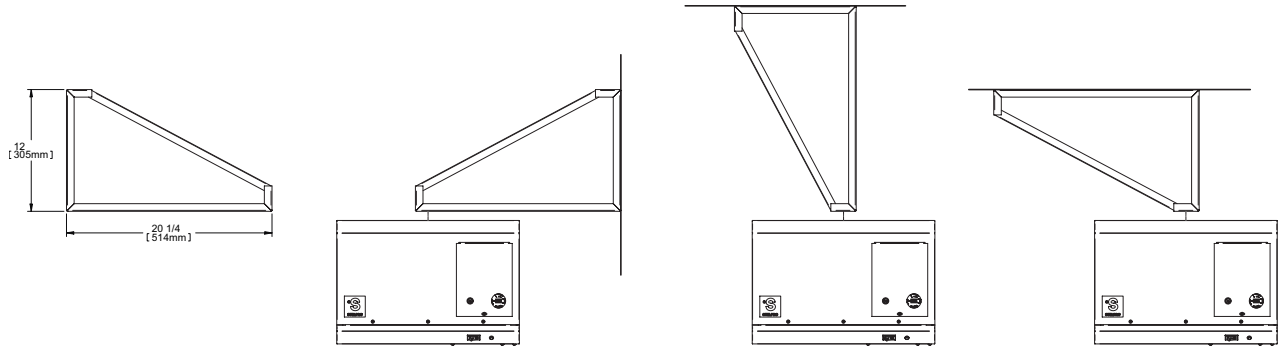

Vous devez respecter les distances minimales suivantes en tout temps :

	MINIMUM	RÉSULTAT OPTIMAL
Du plancher	6 pieds	8 pieds
Du mur (à l'entrée d'air)	6 pouces	8 pouces
Des murs adjacents	6 pouces	

Évitez de diriger l'air de l'appareil vers les colonnes, les poteaux, les machines ou contre les murs. Essayez plutôt de le diriger le long des murs extérieurs, préférablement ceux qui sont exposés au vent.

Les petites pièces (400 à 600 pieds carrés ayant un plafond de 8 pieds) ne nécessitent qu'un seul appareil. Dans de grandes pièces, installez plutôt plusieurs appareils de façon à assurer une meilleure répartition de l'air et améliorer votre niveau de confort.

Vous pouvez utiliser une rallonge (option). Vous devez alors tout simplement la brancher dans une prise 30 A/250 V (non comprise).

Une fois l'appareil fixé au support de montage, vous pouvez effectuer les raccordements électriques.

1. Coupez l'alimentation électrique au disjoncteur/fusible avant d'effectuer les raccordements. Effectuez les raccordements électriques et la mise à la terre selon les codes de l'électricité en vigueur dans votre région. La boîte de jonction se trouve sur le côté de l'appareil. Une seule vis doit être enlevée pour y avoir accès.

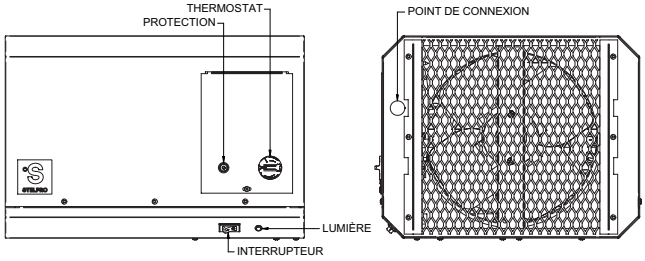

2. Insérez le câble d'alimentation dans le point de connexion et maintenez-le en place à l'aide d'un serre-fils approprié. Assurez-vous qu'il y aura assez long de câble pour faire les raccordements facilement et pour permettre à l'appareil de pivoter.
3. Faites les raccordements en vous référant au plan de filage (aussi imprimé à l'intérieur du couvercle de la boîte de jonction). Vous devez utiliser des fils résistants à une température de 90 °C/50 °F.

LÉGENDE

L1 et L2	Ligne 1 et 2
GND	Mise à la terre
S	Interrupteur auto/fan
M	Moteur
PL	Lumière témoin
OP	Protection
FD/fd	Dispositif de délai à l'arrêt du ventilateur
E	Élément
TH	Thermostat

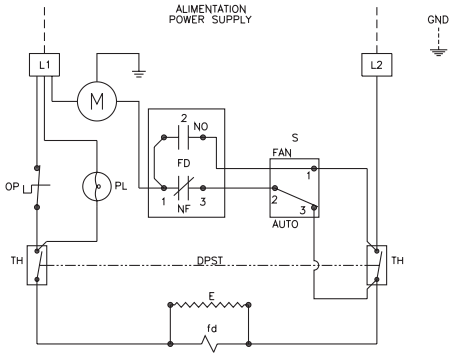

4. Utilisez les connecteurs (marrettes) fournis avec l'appareil. Raccordez le fil de mise à la terre (fil nu) à la vis de mise à la terre. Vérifiez les raccordements électriques.
5. Remettez le couvercle de la boîte de jonction en place.
6. Remettez le disjoncteur à la position « ON » ou replacez le fusible et vérifiez si l'appareil fonctionne correctement.

FONCTIONNEMENT

Avertissement : cet appareil doit être installé correctement avant d'être utilisé.

La température peut être contrôlée au moyen du thermostat intégré double pôle qui se situe sur la boîte de jonction.

Pour assurer une sécurité maximale, l'appareil est muni d'une protection thermique à réenclenchement manuel. Elle est installée sur le couvercle de la boîte de jonction, à côté du thermostat. Une lumière témoin rouge située en-dessous de la boîte de jonction s'allumera pour indiquer que la protection a été activée (s'il y a lieu). Cela indique alors que l'appareil est probablement défectueux ou que l'entrée d'air est bloquée. Il faut alors nettoyer l'entrée d'air ou réparer l'appareil avant de réenclencher la protection.

Pour faire fonctionner le mode ventilation, vous devez mettre l'interrupteur à la position « ON ». Ce dernier se trouve en-dessous de la boîte de jonction.

ENTRETIEN

N.B. L'appareil devrait être nettoyé au moins une fois par année. Tout autre réparation ou entretien que ceux décrits dans ce manuel doivent être exécutés par un personnel qualifié. Cet appareil doit être nettoyé régulièrement pour que la garantie soit valide. Coupez l'alimentation électrique au disjoncteur/fusible et attendez que l'élément ait refroidi avant de nettoyer l'appareil.

Dépoussiérez ce dernier à l'aide d'un chiffon doux. Nettoyez-le uniquement avec un chiffon humide et du savon à vaisselle non abrasif. N'utilisez pas de produits de nettoyage chimiques ou abrasifs, car ils pourraient abîmer le revêtement de l'appareil. Si l'appareil se trouve dans un endroit très poussiéreux, utilisez la brosse à dépoussiérer d'un aspirateur pour aspirer la poussière et les autres corps étrangers se trouvant sur celui-ci.

Le moteur à roulement à bille totalement fermé est lubrifié à vie. Aucun entretien spécial n'est donc nécessaire.

N'utilisez pas de produits de nettoyage portant les symboles suivants :

N.B. Veuillez noter que l'appareil est sous tension même si le thermostat est en position d'arrêt. Vous pouvez donc recevoir un choc électrique tant que l'appareil est alimenté.

LISTE DES COMPOSANTS DE RECHANGE

LISTE DES COMPOSANTS DE RECHANGE

# RÉF.	# PIÈCE	DESCRIPTION
1	BLA-009	HÉLICE 10” 26° 4B
2	BOUT-011	BOUTON DE THERMOSTAT (AMANDE)
3	EFUHGX25	ÉLÉMENT 5000 W-240 V
4	FD-003	DÉLAIS DU VENTILATEUR (240 V)
5	MO-020	MOTEUR (240 V)
6	PL-240	LUMIÈRE TÉMOIN 240 V
7	PROT-002	PROTECTION THERMIQUE (MAN.)
8	ST-012	THERMOSTAT DP (AVEC BULBE)
9	SWI-006	INTERRUPTEUR (SPDT)
10	M-FUHGX00C1	SUPPORT DE MONTAGE (TRIANGLE)

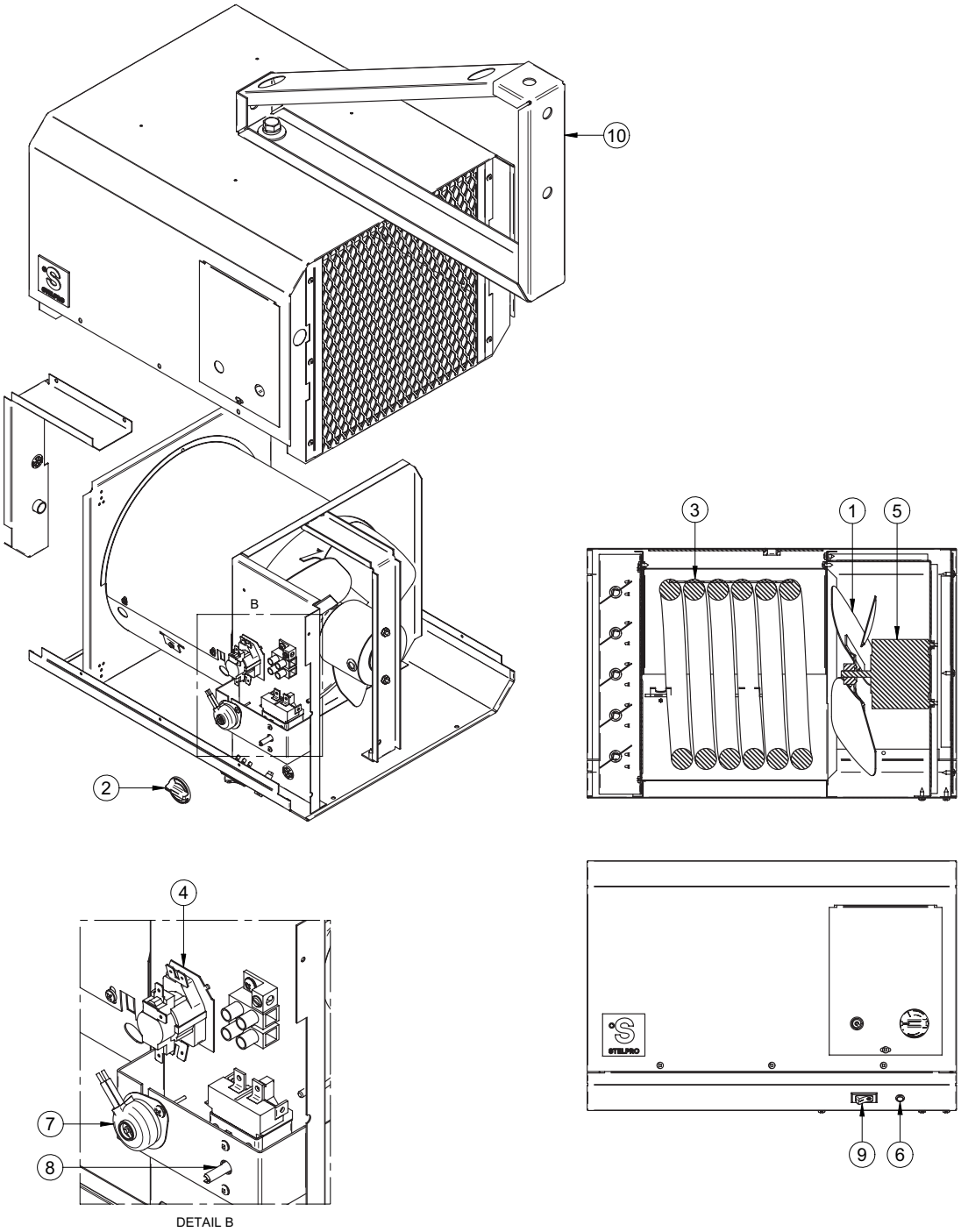

DÉPANNAGE

PROBLÈME	PIÈCE DÉFECTUEUSE OU À VÉRIFIER
L'appareil ne se met pas en marche	• Thermostat défectueux ou mal ajusté • Disjoncteur ou fusible ouvert • Protection thermique activée • Raccordement inadéquat
L'appareil fonctionne sans arrêt	• Thermostat défectueux ou mal ajusté • Pertes de chaleur dans la pièce plus importantes que la capacité de l'appareil
Le boîtier est extrêmement chaud	• Protection thermique défectueuse • Entrée et/ou sortie d'air obstruée • Moteur défectueux
L'appareil cycle sur la protection thermique (indicateur de surchauffe de l'appareil)	• Entrée et/ou sortie d'air obstruée • Moteur défectueux
Surchauffe	• Moteur défectueux
Le disjoncteur s'ouvre lors de la mise en marche de l'appareil	• Raccordement inadéquat • Voltage supérieur à celui inscrit sur la plaque signalétique
Les éléments sont sous tension, mais le moteur ne fonctionne pas	• Moteur défectueux

N.B. Si vous n'êtes toujours pas en mesure de régler le problème après avoir vérifié ces points, débranchez l'appareil et communiquez avec notre service à la clientèle (voir la section « Garantie limitée » pour obtenir les numéros de téléphone).

GARANTIE LIMITÉE GARANTIE LIMITÉE GARANTIE LIMITÉE GARANTIE LIMITÉE GARANTIE LIMITÉE GARANTIE

GARANTIE LIMITÉE

La présente garantie limitée est celle offerte par Stelpro Design inc. (« Stelpro ») pour le produit fabriqué par Stelpro suivant : modèle FUHGX. **Veuillez lire attentivement la présente garantie limitée.** Sous réserve des dispositions de cette garantie, Stelpro garantit ses produits et leurs composantes contre tout défaut de matériel ou de fabrication pour les périodes suivantes, et ce, à compter de la date d'achat: **3 ans**. Cette garantie s'applique à **l'acheteur d'origine** seulement; elle n'est pas transférable et ne peut être prolongée ou étendue.

PROCÉDURE DE RÉCLAMATION

Si l'appareil devient défectueux durant la période de garantie, vous devez couper son alimentation électrique au panneau principal et communiquer avec 1) votre installateur ou votre fournisseur, 2) votre centre de services ou 3) le service à la clientèle de Stelpro, lesquels vous indiquerons la procédure à suivre. Dans tous les cas, vous devez avoir une **copie de votre facture** et fournir les **renseignements inscrits sur la plaque signalétique** du produit. Stelpro se réserve le droit d'inspecter ou de faire inspecter tout produit ou toute pièce avant d'honorer une réclamation. Stelpro se réserve également le droit de remplacer l'appareil, de rembourser son prix d'achat ou de réparer ou de faire réparer une pièce défectueuse. Veuillez noter que les réparations effectuées dans le cadre de la période de garantie doivent être préalablement autorisées par écrit par Stelpro et effectuées par une personne autorisée par Stelpro.

Avant de retourner un produit à l'usine de Stelpro, vous devez avoir un numéro d'autorisation (RMA) de Stelpro. Vous obtiendrez ce dernier en appelant le service à la clientèle au : **1-800-363-3414** (électriciens et distributeurs – français), **1-800-343-1022** (électriciens et distributeurs – anglais) ou **1-866-766-6020** (consommateurs). Le numéro d'autorisation doit être clairement écrit sur le colis ou celui-ci sera refusé.

CONDITIONS, EXCLUSIONS ET DÉNI DE RESPONSABILITÉ

La présente garantie est exclusive et en lieu et place de toute autre garantie (à l'exception des droits de propriété), expresse ou implicite. De plus, Stelpro décline expressément et exclut toute garantie implicite de qualité marchande ou d'adaptation à une fin particulière.

La responsabilité de Stelpro se limite à ce qui est prévu dans la présente garantie. Stelpro ne peut en aucun cas être assujettie à toute autre obligation ou responsabilité quelconque, qu'elle soit de source contractuelle ou extracontractuelle ou autre théorie du droit, en ce qui concerne les biens et services qu'elle offre, ou ne peut être tenue responsable d'aucun engagement, geste ou omission à cet égard. Sans limiter la généralité de ce qui précède, Stelpro décline expressément toute responsabilité relative aux dommages matériels ou aux préjudices corporels; aux pénalités; aux dommages-intérêts spéciaux ou punitifs; aux pertes de bénéfices ou d'utilisation; au coût du capital; au coût des produits, des installations ou des services de remplacement; aux mises à l'arrêt; aux ralentissements; à tout autre type de perte pécuniaire. Stelpro décline également toute responsabilité relative aux réclamations de clients ou de toute autre tierce partie pour de tels dommages. En outre, Stelpro refuse de prendre en charge tout dommage indirect, accessoire et éventuel de quelque nature qu'il soit.

La présente garantie ne couvre pas les dommages ou bris résultant de : 1) une mauvaise installation ou un entreposage inadéquat; 2) un usage abusif ou anormal, un mauvais usage, un manque d'entretien, un entretien inadéquat (autre que celui prévu par Stelpro) ou un usage différent de celui pour lequel l'appareil a été conçu; 3) une catastrophe naturelle ou un événement hors du contrôle de Stelpro, y compris, mais non limité à, un ouragan, une tornade, un tremblement de terre, une attaque terroriste, une guerre, une surtension, une inondation, un dégât d'eau, etc. Cette garantie ne couvre pas les dommages et bris accidentels, intentionnels ou causés par une négligence de la part de l'utilisateur ou du propriétaire du produit. De plus, elle ne couvre pas les coûts liés au débranchement, au transport et à l'installation du produit.

Cette garantie se limite à la réparation de l'appareil, à son remplacement ou au remboursement de son prix d'achat, **au choix de Stelpro**. Les pièces remplacées ou réparées avec l'autorisation écrite de Stelpro dans le cadre de la période de garantie seront elles-mêmes garanties pour la durée restante de la garantie de la pièce initiale. La présente garantie ne sera pas valide et Stelpro pourra refuser toute réclamation si l'appareil a été **modifié de quelque façon que ce soit** sans l'autorisation préalable écrite de Stelpro ou si les numéros affichés sur la plaque signalétique ont été enlevés ou modifiés. Cette garantie ne couvre pas les égratignures, les bosselures, la corrosion ou la décoloration causée par une chaleur excessive, des produits de nettoyage chimiques ou des agents abrasifs. De plus, elle ne couvre pas les dommages ou bris survenus durant le transport de l'appareil.

Certains États ou certaines provinces ne permettent pas de limitation sur la durée d'une garantie implicite et d'autres ne permettent pas l'exclusion ou la limitation des dommages indirects ou consécutifs. Ainsi, les présentes limitations et exclusions pourraient ne pas s'appliquer à vous. La présente garantie vous donne des droits légaux spécifiques. Vous pouvez également jouir d'autres droits, lesquels peuvent varier d'un État à l'autre et d'une province à l'autre.