www.stelpro.com

Guide de l'utilisateur

Série « PCH »

Chaufferette portative

Liste des composantes de rechange incluse

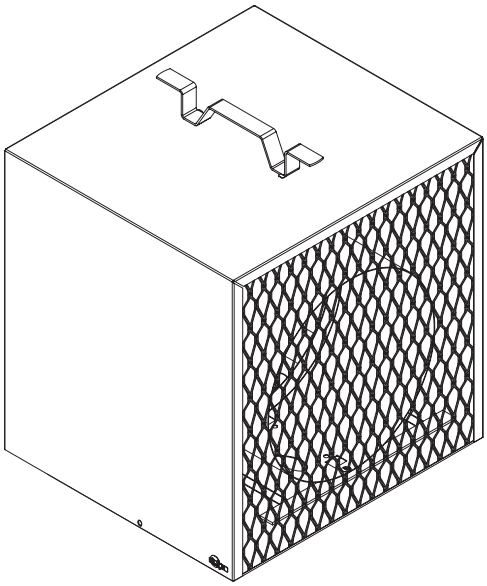

Cet appareil est conforme aux normes CSA

⚠ AVERTISSEMENT ⚠ AVERTISSEMENT ⚠ AVERTISSEMENT ⚠

Cet appareil est conçu et approuvé pour être utilisé dans des endroits conventionnels où l'air ambiant est considéré comme étant normal. Il n'est pas conçu pour être utilisé ou entreposé dans des endroits anormalement humides, poussiéreux ou contenant des liquides inflammables, des matières combustibles et des produits corrosifs, abrasifs, chimiques ou explosifs tels que, mais non limités à, de la peinture, de l'essence, du chlore, du bran de scie et des produits de nettoyage.

Si l'endroit que vous désirez chauffer est particulier et que l'air possède les caractéristiques énumérées au paragraphe précédent, vous devez vous procurer des appareils conçus pour ces applications. Nous vous recommandons de vérifier quel type de produit est adapté à votre utilisation auprès de votre compagnie d'assurances, de CSA ou de toute autre agence de certification et/ou de consulter les codes de l'électricité et du bâtiment en vigueur dans votre région.

Stelpro Design inc. ne garantit pas ces produits s'ils sont utilisés dans des endroits inappropriés et ne pourra pas être tenu responsable en aucun cas de poursuite reliée au mauvais choix de l'appareil.

Il est donc de la responsabilité de l'utilisateur d'évaluer s'il doit **nettoyer l'appareil** selon la quantité de saleté accumulée sur les entrées et les sorties d'air ainsi qu'à l'intérieur de l'appareil. La saleté accumulée peut entraîner la défectuosité d'une composante. Il y a un risque d'incendie si le produit n'est pas installé et nettoyé conformément aux présentes directives.

Assurez-vous que le cordon d'alimentation de l'appareil n'est pas endommagé (changement de couleur, rouille, déformation, etc.). Il est important d'inspecter le cordon et la prise au moins une fois par année ou même une fois par mois si l'appareil est utilisé sur un chantier de construction.

Avant d'utiliser ce produit, vous devez lire et comprendre les présentes directives et les conserver pour référence ultérieure. Lorsque vous utilisez des appareils électriques, vous devez toujours prendre des précautions de base afin de réduire le risque d'incendies, de chocs électriques et de blessures. Le fabricant ne pourra pas être tenu responsable de quoi que ce soit et la garantie ne sera pas valide si l'installateur et l'utilisateur ne respectent pas ces directives.

Pour obtenir de plus amples renseignements ou pour consulter ce guide en ligne, visitez notre site Web.

INS_PCH_0311

⚠ AVERTISSEMENT ⚠ AVERTISSEMENT ⚠ AVERTISSEMENT ⚠

Ce produit doit être utilisé conformément **aux codes de l'électricité et du bâtiment** en vigueur dans votre région.

Le non-respect des directives décrites dans le présent guide pourrait entraîner des préjudices corporels, des dommages matériels, des blessures graves et des chocs électriques potentiellement mortels.

Protégez l'appareil à l'aide des disjoncteurs ou des fusibles appropriés en vous référant à la plaque signalétique.

Assurez-vous que la tension d'alimentation (volts) correspond à celle indiquée sur la plaque signalétique.

Raccordez cet appareil seulement à des prises électriques correctement mises à la terre. (sauf pour les chaufferettes non munies d'un système de raccord pouvant être mis à la terre)

Coupez l'alimentation électrique de l'appareil au disjoncteur/fusible avant de procéder à l'installation, à la réparation et au nettoyage. Pour débrancher l'appareil, tournez d'abord les boutons de contrôle jusqu'à ce que l'appareil soit éteint, puis retirez le cordon d'alimentation de la prise électrique.

Assurez-vous que l'appareil est conçu pour l'utilisation prévue (au besoin, référez-vous au catalogue de produits ou à un représentant).

Puissance de chauffage recommandée :

1,25 W/pied cube (0,03 m³).

Ceci équivaut à **10 W/pied carré (0,09 m²)** pour un plafond d'une hauteur standard de 8 pieds (2,44 m). La puissance recommandée est habituellement suffisante pour les besoins de chauffage normaux. Veuillez noter que la qualité d'isolation des murs et des fenêtres sont des facteurs qui influent sur les pertes de chaleur qui font varier la puissance requise pour chauffer la pièce. Au besoin, référez-vous à un spécialiste (bâtiments industriels et commerciaux) qui pourra calculer ces pertes de chaleur et optimiser la puissance requise ou consultez le site Web de Stelpro Design sous la rubrique « Calcul de chauffage en ligne » (bâtiments résidentiels). Pour chauffer une grande pièce et accroître le confort dans celle-ci, vous devriez privilégier l'installation de plusieurs appareils au lieu d'un seul. Par exemple, 2 x 1000 W plutôt que 1 x 2000 W.

Si la puissance de l'appareil est insuffisante pour la grandeur de la pièce, celui-ci fonctionnera sans arrêt, ce qui le fera vieillir prématurément.

Respectez les distances et les positions mentionnées dans la section d'installation de ce guide. Assurez-vous qu'il est placé à un endroit où il ne bascule pas.

Il faut faire preuve d'une très grande prudence lorsque l'appareil est utilisé près d'enfants ou de personnes handicapées ou lorsqu'il est utilisé par ceux-ci, de même que lorsqu'il fonctionne sans surveillance.

N'utilisez pas l'appareil à l'extérieur. (sauf s'il s'agit d'un produit conçu à cet effet)

Si l'installateur ou l'utilisateur modifie l'appareil de quelque façon que ce soit, il sera tenu responsable de tout dommage résultant de cette modification et la certification CSA pourrait être annulée.

Cet appareil n'est pas conçu pour être utilisé dans des salles de bains, des salles de lavage ou des espaces intérieurs semblables. Ne placez jamais l'appareil là où il pourrait tomber dans la baignoire ou dans un autre contenant d'eau. Ne l'utilisez pas si une partie quelconque a été submergée. De plus, ne l'activez ou ne le désactivez pas lorsque vous avez les pieds dans l'eau ou les mains mouillées.

Ne faites pas passer le cordon d'alimentation sous un tapis. Ne faites pas passer le cordon sous une carpette, un tapis de couloir ou tout autre recouvrement de sol ni sous des meubles ou des électroménagers. Ne placez pas l'appareil à un endroit où il pourrait faire trébucher quelqu'un ou à un endroit où quelqu'un risquerait de marcher sur le cordon d'alimentation et de l'endommager . Pour éviter qu'il ne se coince ou qu'il ne soit endommagé, faites-le passer où il y a peu de circulation et débranchez-le lorsqu'il n'est pas utilisé.

Assurez-vous que le connecteur du cordon d'alimentation de l'appareil est bien enfoncé au fond de la prise électrique avant de l'utiliser. Si la prise se trouve au plafond, il est recommandé de fixer le connecteur à la prise au moyen d'un système d'attache approprié.

Branchez toujours l'appareil directement dans une prise murale. N'utilisez pas de rallonge, car elle pourrait surchauffer et causer un incendie.

Lors de la mise en marche initiale ou d'une première mise en marche après une longue période, il est normal que l'appareil dégage temporairement certaines odeurs ainsi qu'une mince fumée blanchâtre.

Puisqu'il chauffe, cet appareil présente des risques même lorsqu'il fonctionne de façon normale. Faites donc preuve **de prudence, de discernement et de diligence** lorsque vous l'utilisez. Pour éviter les brûlures, ne laissez pas la peau nue entrer en contact avec les surfaces chaudes et utilisez la poignée de l'appareil pour le transporter si possible. Laissez l'appareil refroidir quelques minutes après l'avoir éteint puisqu'il reste chaud pendant un certain temps.

Laissez au moins **3 pieds (0,9 m)** d'espace libre entre la partie avant de l'appareil et tout matériel combustible tel que des oreillers, des draps, du papier, des vêtements et des rideaux, puis tenez-les loin des côtés et de la partie arrière du produit. De plus, certains matériaux sont plus sensibles à la chaleur que d'autres, assurez-vous donc que ceux qui se trouvent à proximité de votre appareil peuvent supporter la chaleur qu'il dégage. Veuillez noter que cet appareil n'est pas conçu pour sécher le linge.

N'obstruez jamais les entrées et sorties d'air de l'appareil. Cette obstruction entraînerait une surchauffe, ce qui pourrait résulter en un incendie. N'utilisez pas l'appareil sur des surfaces souples, comme un lit, où les entrées et sorties d'air pourraient être bloquées.

N'insérez pas de corps étrangers dans les entrées et sorties d'air de l'appareil, car cela pourrait l'endommager et causer des chocs électriques ou un incendie.

L'appareil comporte des pièces chaudes et pouvant produire des arcs électriques (étincelles). Il n'est pas conçu pour être utilisé ou entreposé dans des endroits humides ou contenant des liquides inflammables, des matières combustibles et des produits corrosifs, abrasifs, chimiques ou explosifs tels que, mais non limités à, de la peinture, de l'essence, du chlore, du bran de scie et des produits de nettoyage. Rangez l'appareil dans un endroit sec lorsqu'il n'est pas utilisé.

Certains endroits sont plus poussiéreux que d'autres. Il est donc de la responsabilité de l'utilisateur d'évaluer s'il doit **nettoyer l'appareil** selon la quantité de saleté accumulée sur les entrées et les sorties d'air ainsi qu'à l'intérieur de l'appareil. La saleté accumulée peut entraîner la défectuosité d'une composante. Il y a un risque d'incendie si le produit n'est pas installé et nettoyé conformément aux présentes directives.

L'activation de la protection thermique indique que l'appareil a été soumis à des conditions de fonctionnement anormales. Si celle-ci demeure activée ou s'active et se désactive de façon répétitive, il est recommandé de faire inspecter l'appareil par un électricien qualifié ou un centre de réparation reconnu afin de s'assurer qu'il n'est pas endommagé (référez-vous préalablement aux termes de la garantie limitée).

Si cet appareil ou son cordon d'alimentation a été endommagé de quelque façon que ce soit ou est défectueux, débranchez-le, arrêtez de vous en servir et faites-le réparer dans un centre de réparation reconnu (référez-vous préalablement aux termes de la garantie limitée).

Cet appareil est équipé d'un dispositif de protection contre les fuites à la terre. Si ce type de faute survient, ce dispositif coupe l'alimentation des composantes de l'appareil et une lumière s'allumera. Veuillez débrancher l'appareil, le rebrancher et vérifier si la lumière s'allume de nouveau. Si tel est le cas, débrancher l'appareil et le faire réparer dans un centre de service reconnu. Ne jamais modifier l'appareil ou de le réparer vous même. Le non respect de cette consigne pourrait résulter en un incendie.

Remarque :

Lorsqu'une partie des caractéristiques techniques du produit doit être modifiée afin d'améliorer la maniabilité ou d'autres fonctions, la priorité est accordée aux caractéristiques techniques du produit lui-même. Dans ce cas, le mode d'emploi pourrait ne pas correspondre entièrement à toutes les fonctions du produit présenté.

Par conséquent, le produit et son emballage, ainsi que le nom et l'illustration, peuvent être différents de ceux présentés dans ce manuel.

SPÉCIFICATIONS

CHAUFFERETTE PORTATIVE

MODÈLES	PCH48T, PCH4800T, UCH48, UCH4800
VOLTS	208/240 V
WATTS	4800/3600 W
AMPÈRES	20/17.3 A
FRÉQUENCE	60 Hz
BTU/H	16382/12286
POIDS	13 lb / 5,9 kg
LONGUEUR	9 5/8” / 245 mm
LARGEUR	10 1/2” / 267 mm
HAUTEUR	11” / 279 mm

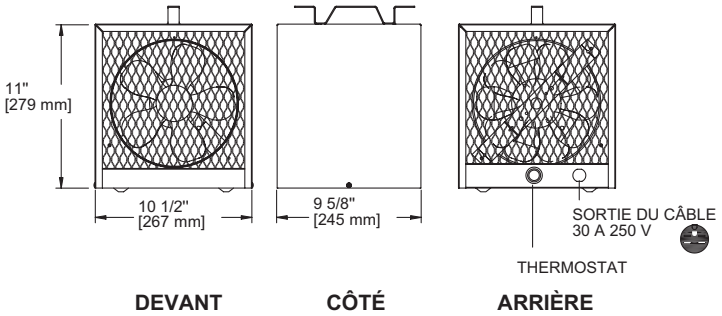

INSTALLATION

1. Veuillez lire attentivement la section «Avertissement» avant d’installer ce produit.
2. Raccordez l’appareil à une source d’alimentation correctement mise à la terre.
3. Assurez-vous que la tension et l’ampérage inscrits au dos de l’appareil sont compatibles avec l’alimentation électrique. Respectez toutes les autres indications inscrites sur la plaque signalétique.
4. Cet appareil ne doit pas être utilisé dans des endroits mouillés ou humides.
5. Assurez-vous que le connecteur du cordon d’alimentation de l’appareil est bien enfoncé au fond de la prise électrique avant de l’utiliser. Si la prise se trouve au plafond, il est recommandé de fixer le connecteur à la prise au moyen d’un système d’attache approprié.

FONCTIONNEMENT

Tournez le bouton du thermostat jusqu’à sa position minimale dans le sens inverse des aiguilles d’une montre. Raccordez l’appareil à une source d’alimentation de 240 V correctement mise à la terre en respectant toutes les directives mentionnées dans le présent guide. Tournez ensuite le bouton du thermostat jusqu’à sa position maximale dans le sens des aiguilles d’une montre. Le ventilateur se mettra alors en marche et l’appareil commencera à chauffer la pièce. Tournez alors lentement le thermostat dans le sens inverse des aiguilles d’une montre jusqu’à ce que vous entendiez un déclic. L’appareil se mettra soit en marche ou à l’arrêt afin d’assurer le maintien de la température désirée. Pour augmenter la température, tournez le bouton du thermostat dans le sens des aiguilles d’une montre. Pour abaisser la température, tournez-le dans le sens inverse des aiguilles d’une montre. Lorsque vous ne voulez plus chauffer la pièce, tournez le bouton du thermostat dans le sens inverse des aiguilles d’une montre jusqu’à la position minimale (après le déclic).

ENTRETIEN

N.B. Cet appareil doit être nettoyé régulièrement pour que la garantie soit valide.

Mettez le thermostat à l’arrêt et débranchez l’appareil avant de le nettoyer. Dépoussiérez ce dernier à l’aide d’un chiffon doux. Nettoyez-le uniquement avec un chiffon humide et du savon à vaisselle non abrasif. N’utilisez pas de produits de nettoyage chimiques ou abrasifs, car ils pourraient abîmer le revêtement de l’appareil. Si l’appareil se trouve dans des endroits très poussiéreux, utilisez la brosse à dépoussiérer d’un aspirateur pour aspirer la poussière et les autres corps étrangers se trouvant sur ou dans les grilles. Enroulez le cordon d’alimentation autour de la poignée de l’appareil lorsqu‘il est débranché et qu’il a refroidi.

N.B. Veuillez noter que l’appareil est sous tension même si le thermostat est en position d’arrêt. Vous pouvez donc recevoir un choc électrique tant que le cordon d’alimentation est branché.

N’utilisez pas de produits de nettoyage portant les symboles suivants :

DÉPANNAGE

PROBLÈME	PIÈCE DÉFECTUEUSE OU À VÉRIFIER
L’appareil ne se met pas en marche	- Thermostat défectueux ou mal ajusté - Disjoncteur ou fusible ouvert - La protection thermique a été activée - Raccordement inadéquat - Fiche ou prise électrique endommagé ou défectueuse - Dispositif de détection de fuite à la terre déclenché. Voir section avertissement.
L’appareil fonctionne sans arrêt	- Thermostat défectueux ou mal ajusté - Pertes de chaleur dans la pièce plus importantes que la capacité de l’appareil
Les éléments sont sous tension, mais le moteur ne fonctionne pas	- Moteur défectueux - La protection thermique a été activée - Les pales du ventilateur sont bloquées
Le boîtier est extrêmement chaud	- Protection thermique défectueuse - Entrée ou sortie d’air obstruée - Moteur défectueux
La température ambiante désirée n’est jamais atteinte	- Un ou plusieurs éléments sont défectueux - Thermostat défectueux ou mal ajusté - Voltage inférieur à celui inscrit sur la plaque signalétique - Pertes de chaleur dans la pièce plus importantes que la capacité de l’appareil
Surchauffe de la pièce	- Thermostat défectueux ou mal ajusté - Moteur défectueux
L’appareil cycle sous la protection thermique (indicateur de surchauffe de l’appareil, ce dernier n’est plus contrôlé par le thermostat, il est contrôlé par la protection thermique interne)	- Entrée ou sortie d’air obstruée - Moteur défectueux

N.B. Si vous n’êtes toujours pas en mesure de régler le problème après avoir vérifié ces points, débranchez l’appareil et communiquez avec notre service à la clientèle (voir la section «Garantie limitée» pour obtenir les numéros de téléphone).

LISTE DES COMPOSANTES DE RECHANGE

Modèles PCH48T, PCH4800T, UCH48, UCH4800

	N°	DESCRIPTION
1	BOUT-003	BOUTON DE THERMOSTAT NOIR
2	CD-001	CORDE EXT. 2M NOIR 12-3SJTW
3	EUCH245	ÉLÉMENT CONIQUE 4800 W - 240 V
4	BLA-014	HÉLICE (8”, 26°, 5B) (PCH48T)
	BLA-026	HÉLICE (8”, 30°, 5B) (PCH4800T)
5	MO-016-1	MOTEUR FERMÉ 240 V (PCH4800T)
	MO-038	MOTEUR 240 V (PCH48T)
6	PROT-006	PROTECTION THERMIQUE AUTO. (L-150)
7	ST-017	THERMOSTAT SP

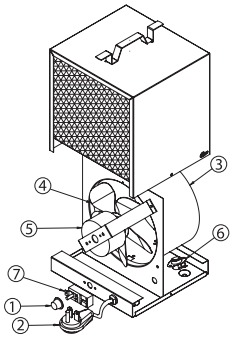

Garantie limitée

La présente garantie limitée est celle offerte par Stelpro Design inc. (« Stelpro ») pour les produits fabriqués par Stelpro suivants : modèles PCH48T, PCH4800T, UCH48, UCH4800. **Veuillez lire attentivement la présente garantie limitée.** Sous réserve des dispositions de cette garantie, Stelpro garantit ses produits et leurs composantes contre tout défaut de matériel ou de fabrication pour les périodes suivantes, et ce, à compter de la date d’achat : **2 ans (PCH4800T)** et **1 an (PCH48T)**. Cette garantie s’applique à **l’acheteur d’origine** seulement; elle n’est pas transférable et ne peut être prolongée ou étendue.

Procédure de réclamation

Si l’appareil devient défectueux durant la période de garantie, vous devez couper son alimentation électrique au panneau principal et communiquer avec 1) votre installateur ou votre fournisseur, 2) votre centre de services ou 3) le service à la clientèle de Stelpro, lesquels vous indiquerons la procédure à suivre. Dans tous les cas, vous devez avoir une **copie de votre facture** et fournir les **renseignements inscrits sur la plaque signalétique** du produit. Stelpro se réserve le droit d’inspecter ou de faire inspecter tout produit ou toute pièce avant d’honorer une réclamation. Stelpro se réserve également le droit de remplacer l’appareil, de rembourser son prix d’achat ou de réparer ou de faire réparer une pièce défectueuse. Veuillez noter que les réparations effectuées dans le cadre de la période de garantie doivent être préalablement autorisées par écrit par Stelpro et effectuées par une personne autorisée par Stelpro.

Avant de retourner un produit à l’usine de Stelpro, vous devez avoir un numéro d’autorisation (RMA) de Stelpro. Vous obtiendrez ce dernier en appelant le service à la clientèle au : **1-800-363-3414** (électriciens et distributeurs – français), **1-800-343-1022** (électriciens et distributeurs – anglais) ou **1-866-766-6020** (consommateurs). Le numéro d’autorisation doit être clairement écrit sur le colis ou celui-ci sera refusé.

Conditions, exclusions et déni de responsabilité

La présente garantie est exclusive et en lieu et place de toute autre garantie (à l’exception des droits de propriété), expresse ou implicite. De plus, Stelpro décline expressément et exclut toute garantie implicite de qualité marchande ou d’adaptation à une fin particulière.

La responsabilité de Stelpro se limite à ce qui est prévu dans la présente garantie. Stelpro ne peut en aucun cas être assujettie à toute autre obligation ou responsabilité quelconque, qu’elle soit de source contractuelle ou extracontractuelle ou autre théorie du droit, en ce qui concerne les biens et services qu’elle offre, ou ne peut être tenue responsable d’aucun engagement, geste ou omission à cet égard. Sans limiter la généralité de ce qui précède, Stelpro décline expressément toute responsabilité relative aux dommages matériels ou aux préjudices corporels; aux pénalités; aux dommages-intérêts spéciaux ou punitifs; aux pertes de bénéfices ou d’utilisation; au coût du capital; au coût des produits, des installations ou des services de remplacement; aux mises à l’arrêt; aux ralentissements; à tout autre type de perte pécuniaire. Stelpro décline également toute responsabilité relative aux réclamations de clients ou de toute autre tierce partie pour de tels dommages. En outre, Stelpro refuse de prendre en charge tout dommage indirect, accessoire et éventuel de quelque nature qu’il soit.

La présente garantie ne couvre pas les dommages ou bris résultant de : 1) une mauvaise installation ou un entreposage inadéquat; 2) un usage abusif ou anormal, un mauvais usage, un manque d’entretien, un entretien inadéquat (autre que celui prévu par Stelpro) ou un usage différent de celui pour lequel l’appareil a été conçu; 3) une catastrophe naturelle ou un événement hors du contrôle de Stelpro, y compris, mais non limité à, un ouragan, une tornade, un tremblement de terre, une attaque terroriste, une guerre, une surtension, une inondation, un dégât d’eau, etc. Cette garantie ne couvre pas les dommages et bris accidentels, intentionnels ou causés par une négligence de la part de l’utilisateur ou du propriétaire du produit. De plus, elle ne couvre pas les coûts liés au débranchement, au transport et à l’installation du produit.

Cette garantie se limite à la réparation de l’appareil, à son remplacement ou au remboursement de son prix d’achat, **au choix de Stelpro**. Les pièces remplacées ou réparées avec l’autorisation écrite de Stelpro dans le cadre de la période de garantie seront elles-mêmes garanties pour la durée restante de la garantie de la pièce initiale. La présente garantie ne sera pas valide et Stelpro pourra refuser toute réclamation si l’appareil a été **modifié de quelque façon que ce soit** sans l’autorisation préalable écrite de Stelpro ou si les numéros affichés sur la plaque signalétique ont été enlevés ou modifiés. Cette garantie ne couvre pas les égratignures, les bosselures, la corrosion ou la décoloration causée par une chaleur excessive, des produits de nettoyage chimiques ou des agents abrasifs. De plus, elle ne couvre pas les dommages ou bris survenus durant le transport de l’appareil.

Certains États ou certaines provinces ne permettent pas de limitation sur la durée d’une garantie implicite et d’autres ne permettent pas l’exclusion ou la limitation des dommages indirects ou consécutifs. Ainsi, les présentes limitations et exclusions pourraient ne pas s’appliquer à vous. La présente garantie vous donne des droits légaux spécifiques. Vous pouvez également jouir d’autres droits, lesquels peuvent varier d’un État à l’autre et d’une province à l’autre.

Cet appareil est conforme aux normes CSA

Stelpro Design inc.
Saint-Bruno-de-Montarville (Québec) J3V 6L7

INS_PCH_0311